64TI/50

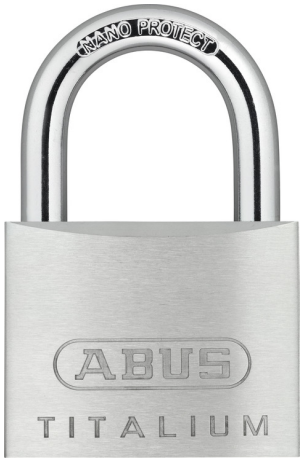

LICHT, MAAR VEILIG

Beveilig voorwerpen bij een gemiddeld diefstalrisico met ons hangslot 64 TITALIUM™.

Of het nu gaat om deuren of poorten, kasten of lockers, gereedschapskisten of kelders: Met dit hangslot zijn uw kostbaarheden zeer goed beschermd tegen diefstal. De slotkast is gemaakt van speciaal TITALIUM™ aluminium, waardoor zij bijzonder licht is, maar toch robuust. Het paracentrische sleutelprofiel biedt een betere bescherming tegen manipulatie, waardoor pogingen tot openbreken van het hangslot 64 Titalium worden bemoeilijkt. Als u vergrendelingspunten moet verbinden die verder uit elkaar liggen, kies dan een versie met een hoge beugel. Zo kunt u zelfs dikkere kettingen of massieve grendels gemakkelijk en comfortabel sluiten.

Technologieën

- Massieve slotkast van speciaal aluminium TITALIUM™
- Beugel van speciaal gelegeerd en gehard staal met NANO PROTECT™ coating voor een optimale bescherming tegen corrosie
- 64TI/50HB60-150: Afneembare en verstelbare beugel tussen 60 mm en 150 mm
- Paracentrisch sleutelprofiel voor een betere manipulatiebescherming
- Dubbele beugelvergrendeling
- Verchroomde cilinderkern voor extra bescherming tegen corrosie
- Tulpvormige sleutelkop

Toepassing en gebruik

- Beveiligen van voorwerpen van gemiddelde waarde of bij gemiddeld diefstalrisico

Technische wijzigingen voorbehouden. Voor vergissingen en drukfouten kunnen we niet aansprakelijk worden gesteld. © ABUS 11/2026

64TI/50

- Voor het afsluiten bijv. van kettingen, deuren, poorten, kasten, lockers, gereedschapskisten, kelderramen of schuren

Technische gegevens - 64TI/50

Afwerking	aluminium
Beugel breedte b	28 mm
Beugel hoogte c	29 mm
Beugeldiameter d	8 mm
Breedte a	50 mm
Gelijksluitend	Nee
Gewicht	159 g
Hoog f	77 mm
Security level Huisbeveiliging	6
Soort vergrendeling	sleutel
diep e	17 mm
veiligheidscertificaat	Nee
EAN	4003318562037

Technische tekening

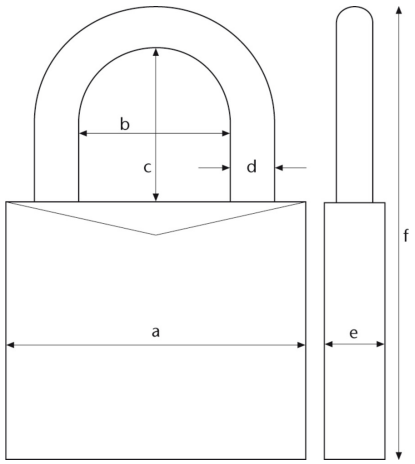

Technische wijzigingen voorbehouden. Voor vergissingen en drukfouten kunnen we niet aansprakelijk worden gesteld. © ABUS 11/2026