72IB/40 rouge

Lockout/tagout avec système : 72/40 et 72IB/40 TITALIUM™

Pour l'industrie et l'artisanat : Avec son corps de cadenas massif en titalium - un aluminium spécial particulier - il est extrêmement résistant à la chaleur.

Les sept couleurs disponibles permettent une affectation et une différenciation par domaine ou par utilisateur. Ce cadenas est donc parfaitement adapté pour être utilisée dans le cadre de la sécurisation des postes de travail - par exemple pour bloquer les interrupteurs principaux. Les cadenas des séries 72 et 74 peuvent être combinés entre eux dans une installation de fermeture.

Avec ces cadenas colorés en aluminium, ABUS assure la sécurité dans l'industrie et l'artisanat.

Peuvent être sécurisés :ulliPortes/liliPortails/liliArmoires/liliVestiaires/liliBoîtes à outils/liliCaves/liliRemises/liliTableaux de distribution et bien plus encore/li/ul

Sur demande, ils peuvent être livrés en version s'entrouvrant : Le numéro noté sur la clé permet de fabriquer facilement des clés supplémentaires ou des cadenas identiques.

Technologies

- Un boîtier en aluminium protégé contre la corrosion
- Anse en acier cémenté
- Cylindre à 6 goupilles pour un grand nombre de clés différentes
- Double verrouillage

Sous réserve de modifications techniques. Nous déclinons toute responsabilité pour les fautes d'impression et les erreurs. © ABUS 01/2026

72IB/40 rouge

- Verrouillage automatique : verrouillage sans clé par enforcement de l'anse
- Corps de cadenas en aluminium coloré – protection contre la corrosion
- IB : anse en acier inox
- Deux clés incluses

Utilisation et application

- Protection d'objets de moyenne valeur ou avec un risque de vol modéré
- Pour la protection de portes, portails, armoires, casiers, caisses à outils, soupiraux, hangars, installations électriques

Variantes

- Couleurs: bleu, jaune, vert, violet, orange, rouge, noir
- Tailles: 40 mm, HB 40 mm, IB (anse inox)
- Anse en acier inoxydable (IB) : 40, 40HB40, 40HB75
- Disponible en KA (s'entrouvrant)
- Execution sur clé passe MK

Caractéristiques techniques - 72IB/40 rouge

Carte de propriété	Non
Diamètre anse d	6,5 mm
Färbung	rouge
Hauteur f	74 mm
Largeur a	39 mm
Ouverture horizontale anse b	19,5 mm
Ouverture vertical anse c	26,5 mm
Poids [g]	136 g
Profondeur e	19 mm
Security Level sécurité chez soi	6
Type de fermeture	clé
couleur de surface	rouge
à même clé	Non
EAN	4003318457883

Dessin technique

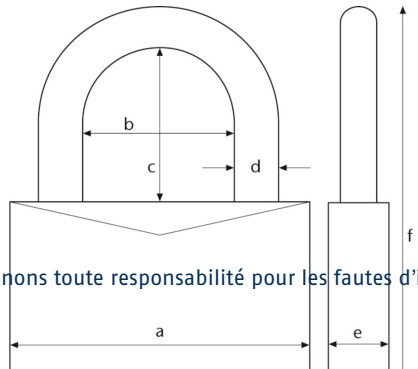

Sous réserve de modifications techniques. Nous déclinons toute responsabilité pour les fautes d'impression et les erreurs. © ABUS 01/2026