Winkelschließblech WSB250 S (R EÖ 32x25 ET)

WINKELSCHLIESSBLECH

Unser Winkelschließblech WSB250 ET ist empfehlenswert, wenn Sie einen elektrischen Türöffner an Ihrer Haus-Eingangstür installieren.

Es besteht aus Stahl und ist für DIN-linke und DIN-rechte Türen geeignet. Als Farben stehen Gold und Silber zur Auswahl. Es ist in Kombination mit unseren elektrischen Türöffner ET 50/60/70/75/80/85 und MT90 einsetzbar.

Ein Schließblech gehört zur Grundausstattung einer möglichst einbruchssicheren Tür und sorgt zum einen dafür, dass eine Tür geschlossen gehalten werden kann. Zum anderen schützt es Türrahmen aus Kunststoff oder Holz davor, beschädigt zu werden, wenn eine Tür ins Schloss fällt. Winkelschließbleche eignen sich bei Falztüren, denn bei diesen Türen ist das Türblatt stufenförmig (= gefälzt) gebaut.

Technologien

- Stahlschließblech
- Lackierte Oberfläche
- 250mm lang
- 32 x 25mm breit

Einsatz und Anwendung

- Für Haustüren
- Wahlweise in der Kombination mit den Türöffnern ET 50/60/70/75/80/85 und MT 90 einsetzbar

Varianten

Technische Änderungen vorbehalten. Für Irrtümer und Druckfehler keine Haftung. © ABUS 04/2026

Winkelschließblech WSB250 S (R EÖ 32x25 ET)

- Erhältlich für DIN-rechte und DIN-linke Türen
- Erhältlich in den Färbungen gold und silber

Technische Daten - Winkelschließblech WSB250 S (R EÖ 32x25 ET)

Färbung	silber
Gewicht	245 g
Länge mm	250 mm
Schenkelmaß	32 x 25 mm
Schenkelmaß a	25 mm
Schenkelmaß b	32 mm
Schließblechtyp	Winkelschließblech
Stulpform	eckig
Türart	Haustür
Öffnungsrichtung	rechts
EAN	4003318622199

Technische Zeichnung

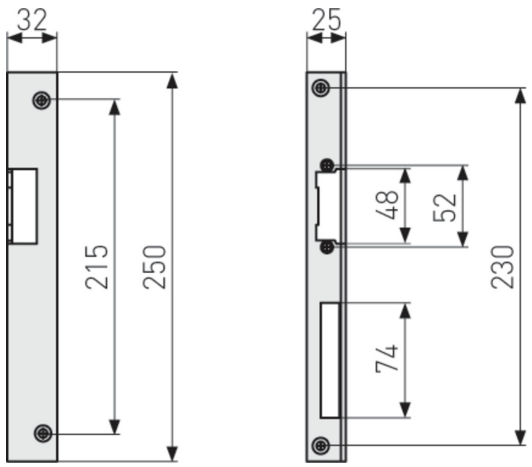

Technische Änderungen vorbehalten. Für Irrtümer und Druckfehler keine Haftung. © ABUS 04/2026