PPDF16000/PPDF18000
PPDF14520/PPDF14520W

Vous trouverez les questions les plus fréquemment posées (FAQ) et des remarques importantes sur ce produit ainsi que d'autres produits sur notre site Internet
www.abus.com

Version 1.2

Traduction française du manuel original allemand.
À conserver pour une utilisation ultérieure.

Français

Introduction

Chère cliente, cher client,

Nous vous remercions d'avoir choisi ce produit.

La société ABUS Security-Center déclare que les produits PPDF16000 et PPDF14520 sont conformes aux exigences de la directive RED 2014/53/UE. En outre, l'appareil est conforme aux exigences des directives européennes suivantes : directive CEM 2014/30/UE et directive RoHS 2011/65/UE. Le texte complet de la déclaration de conformité UE est disponible aux adresses Internet suivantes :

www.abus.com/product/PPDF16000
www.abus.com/product/PPDF18000
www.abus.com/product/PPDF14520
www.abus.com/product/PPDF14520W

Lorsque vous utilisez ce produit, respectez les consignes du manuel d'utilisation afin de ne pas altérer la conformité du produit et sa sécurité de fonctionnement.

Avant la mise en service du produit, veuillez lire le manuel d'utilisation dans son intégralité et respecter toutes les consignes d'utilisation et de sécurité.

Tous les noms de sociétés et de produits mentionnés dans ce manuel sont des marques déposées de leurs propriétaires respectifs. Tous droits réservés.

Pour toute question, adressez-vous à votre installateur ou revendeur spécialisé.

L'enregistrement de données est soumis à la réglementation sur la protection des données en vigueur dans le pays correspondant.

Mise en garde selon le § 201 du code pénal allemand :
Toute personne enregistrant sur support audio les paroles d'autrui, prononcées de manière non publique et sans consentement préalable et faisant usage ou mettant cet enregistrement à la disposition de tiers, est passible d'une amende ou d'une peine d'emprisonnement !
Toute personne réalisant une écoute non autorisée et ne lui étant pas destinée, ou divulguant intégralement, ou partiellement, des paroles écoutées avec un appareil ou enregistrées sans consentement préalable, ayant été prononcées de manière non publique, encourt les mêmes peines que celles citées ci-dessus.

Clause de non-responsabilité

Ce manuel d'utilisation a été rédigé avec le plus grand soin. Si vous constatez malgré tout des omissions ou autres imprécisions, nous vous prions de bien vouloir nous les signaler par écrit à l'adresse indiquée ci-dessus.

La société ABUS Security-Center GmbH décline toute responsabilité pour les erreurs techniques ou typographiques et se réserve le droit de modifier à tout moment le produit et les manuels d'utilisation sans préavis.

ABUS Security-Center ne peut être tenu responsable des dommages consécutifs, directs ou indirects, liés à l'équipement, aux performances et à l'utilisation de ce produit. Le contenu de ce document ne fait l'objet d'aucune garantie.

Sommaire

1. Contenu de la livraison 4
2. Description de l'équipement 5
2.1. PPDF16000 – Écran 5
2.2. PPDF18000 – Enregistreur 6
2.3. PPDF16000 – Caméra/PPDF18000 – Caméra/PPDF14520/PPDF14520W 7
3. Description des fonctions de l'équipement 8
3.1. Comportement LED 8
3.2. Transmission audio 8
3.3. Réglages d'usine/Réinitialisation 8
4. Montage/Installation 9
4.1. PPDF16000 – Écran 9
4.2. PPDF18000 – Enregistreur 9
4.3. PPDF16000 – Caméra/PPDF18000 – Caméra/PPDF14520/PPDF14520W 10
4.4. Programmer la caméra 11
5. Compatibilité 11
6. Bande passante – Réglage recommandé 11
7. Interface utilisateur locale 12
7.1. Utilisation 12
7.2. Affichage en temps réel 12
7.3. Indicateurs en temps réel 13
7.4. Barre de menu en temps réel 15
7.5. Menu principal 16
7.6. Réglages de la caméra 17
7.7. Paramètres d'enregistrement 18
7.8. Liste des événements 20
7.9. Lecture 22
7.10. Paramètres système 23
7.11. Réglages de sauvegarde 24
8. ABUS OneLook – Utilisation externe 26
8.1. Informations générales 26
8.2. Téléchargement de l'application 26
8.3. Différences d'utilisation entre Android et iOS 26
8.4. Liste des appareils 27
8.5. Ajouter un appareil 27
8.6. Affichage en temps réel 28
8.7. Réglages 29
8.8. Réglage de la notification Push 30

1. Contenu de la livraison

PPDF16000

- Écran 7''
- Alimentation, 5 V CC/3 A (UE, R-U.)
- Alimentation, 5 V CC/1,5 A (UE, R-U.)
- Antenne
- Câble réseau
- Caméra d’extérieur sans fil
- Fixation murale
- Matériel de montage
- Guide de démarrage rapide

PPDF14520

- Caméra d’extérieur sans fil
- Alimentation, 5 V CC/1,5 A (UE, R-U.)
- Antenne
- Fixation murale
- Matériel de montage
- Guide de démarrage rapide

PPDF18000

- Enregistreur
- Alimentation, 12 V CC/2 A (UE, R-U.)
- Alimentation, 5 V CC/1,5 A (UE, R-U.)
- Antenne
- Câble réseau
- Câble HDMI
- Souris
- Caméra d’extérieur sans fil
- Fixation murale
- Matériel de montage
- Guide de démarrage rapide

PPDF14520W

- Caméra d’extérieur sans fil
- Alimentation, 5 V CC/1,5 A (UE, R-U.)
- Antenne
- Fixation murale
- Matériel de montage
- Guide de démarrage rapide

2. Description de l’équipement

2.1. PPDF16000 – Écran

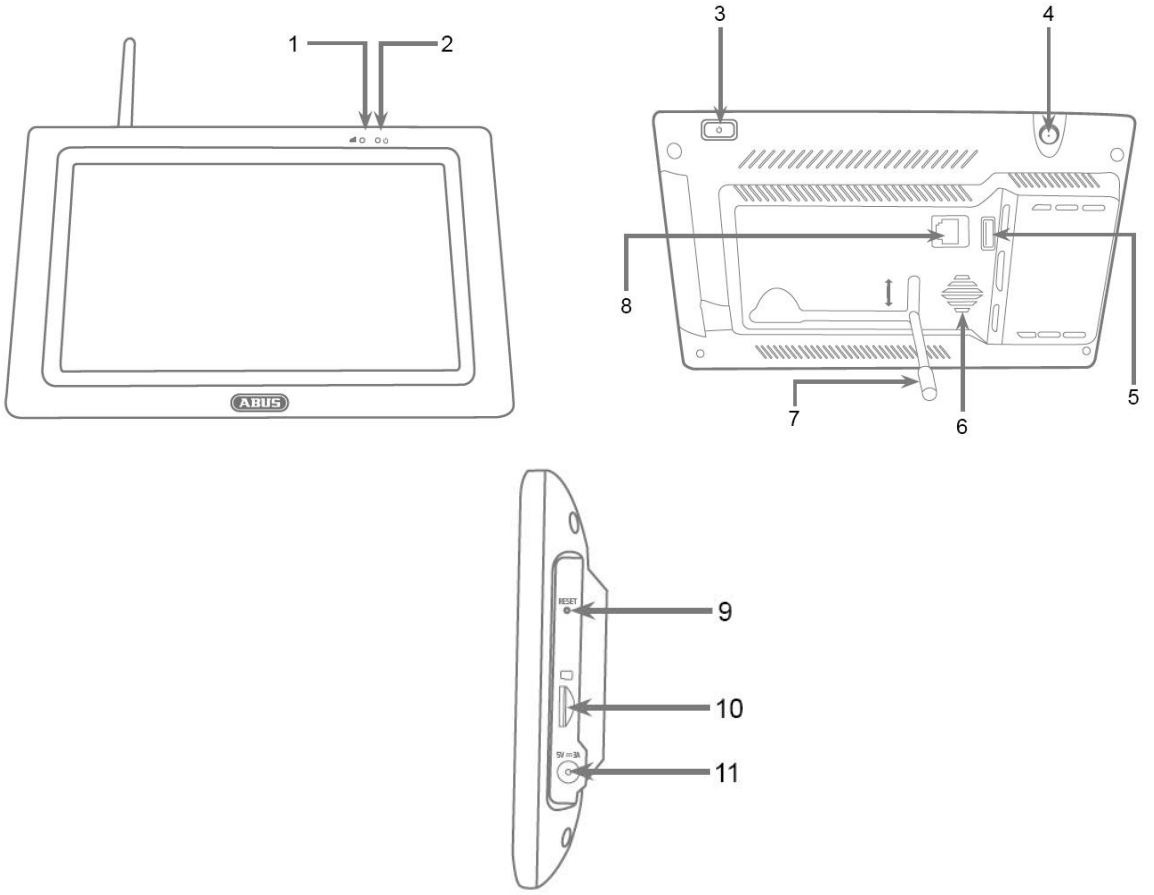

1	LED de liaison	2	LED d’alimentation
3	Interrupteur marche/arrêt	4	Raccordement antenne (RP-SMA)
5	Interface USB	6	Haut-parleur
7	Pied	8	Interface LAN
9	Touche Reset	10	Logement de carte microSD (max. 128 Go)
11	Tension d’alimentation (5 V CC/3 A)		

2.2. PPDF18000 – Enregistreur

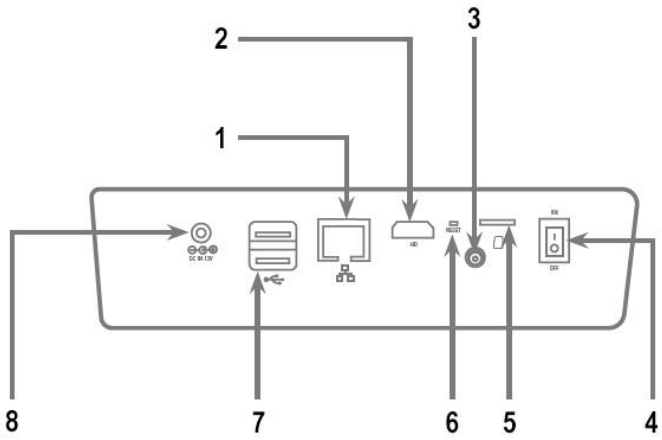

1	Interface LAN	2	Interface HDMI
3	Raccordement antenne (RP-SMA)	4	Interrupteur marche/arrêt
5	Logement de carte microSD (max. 128 Go)	6	Touche Reset
7	Interfaces USB	8	Interface LAN
9	Tension d’alimentation (12 V CC/2 A)		

2.3. PPDF16000 – Caméra/PPDF18000 – Caméra/PPDF14520/PPDF14520W

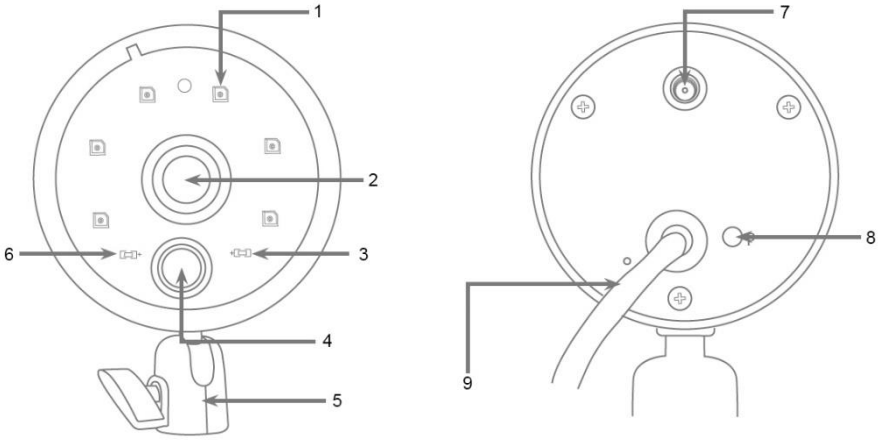

1	LED IR	2	Objectif
3	LED de liaison	4	Détecteur PIR
5	Support	6	LED d’alimentation
7	Raccordement antenne (RP-SMA)	8	Touche de pairage
9	Tension d’alimentation (5 V CC/1,5 A)		

3. Description des fonctions de l'équipement

3.1. Comportement LED

PPDF16000 – Écran

LED	État	Description
LED d'alimentation	Allumée en rouge	Écran sous tension
	Éteinte	Écran sans alimentation
LED de liaison	Allumée en vert	Écran relié à au moins une caméra
	Clignote en vert	Écran en mode d'assignation
	Éteinte	Écran relié à aucune caméra

PPDF18000 – Enregistreur

LED	État	Description
LED d'alimentation	Allumée en bleu	Enregistreur sous tension
	Éteinte	Enregistreur sans alimentation

PPDF16000 – Caméra/PPDF18000 – Caméra/PPDF14520/PPDF14520W

LED	État	Description
LED d'alimentation	Allumée en rouge	Caméra sous tension
	Éteinte	Caméra sans alimentation
LED de liaison	Allumée en vert	Caméra reliée à l'écran ou l'enregistreur
	Clignote en vert	Caméra en mode d'assignation Mise à jour du firmware en cours de transmission
	Clignote rapidement en vert	Mise à jour du firmware en cours d'exécution
	Éteinte	Caméra non reliée à l'écran

3.2. Transmission audio

L'écran ou l'enregistreur peuvent chacun obtenir un signal audio d'une caméra. Si plusieurs caméras sont programmées, seul le signal audio de la caméra sélectionnée est transmis.

Transmission audio via HDMI

Veuillez noter que sur l'enregistreur PPDF18000, la transmission audio s'effectue via câble HDMI. Pour écouter la transmission audio, l'écran raccordé doit disposer de haut-parleurs intégrés ou des haut-parleurs doivent être connectés à l'écran.

3.3. Réglages d'usine/Réinitialisation

La caméra ne doit pas et ne peut pas être réinitialisée.

L'écran ou l'enregistreur peut être redémarré à l'aide de la touche Reset. La configuration par défaut peut être réinitialisée via le menu Langues (cf. **Paramètres système**).

4. Montage/Installation

	ATTENTION ! Pendant le montage, la caméra doit être coupée de l'alimentation secteur.

4.1. PPDF16000 – Écran

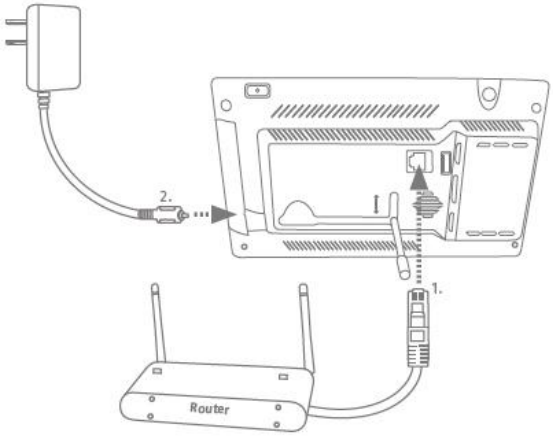

Sortez le pied et bloquez-le en le poussant vers le haut. Si vous voulez autoriser un accès depuis l'extérieur, connectez l'écran à votre routeur avec un câble réseau. Raccordez ensuite le bloc d'alimentation 5 V CC/3 A fourni.

4.2. PPDF18000 – Enregistreur

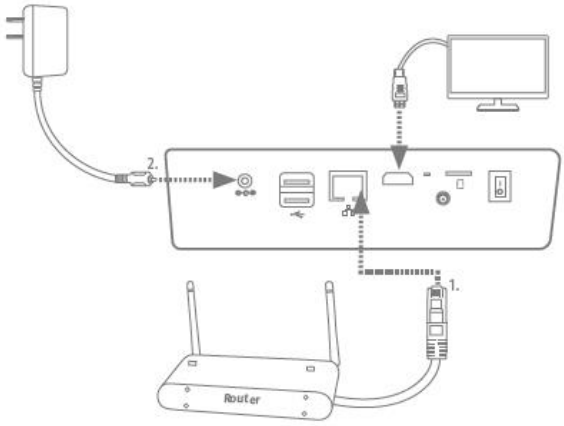

Si vous voulez autoriser un accès depuis l'extérieur, connectez l'enregistreur à votre routeur avec un câble réseau. Pour afficher l'interface utilisateur locale, raccordez un écran via HDMI à l'enregistreur. Raccordez ensuite le bloc d'alimentation 12 V CC/2 A fourni.

4.3. PPDF16000 – Caméra/PPDF18000 – Caméra/PPDF14520/PPDF14520W

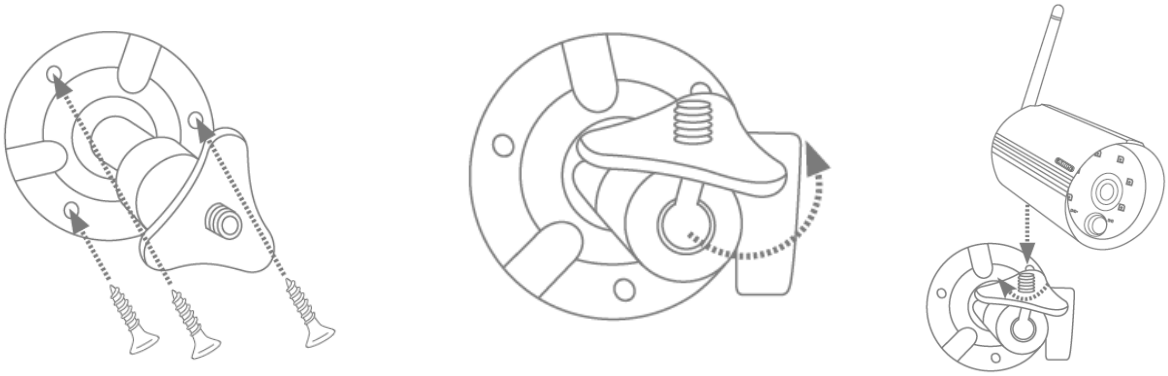

Positionnez le support à l'endroit d'installation souhaité pour la caméra. Tracez et percez les trous nécessaires. Pour fixer le support, utilisez ensuite les vis et chevilles fournies.

Montez ensuite la caméra sur le support en la vissant dans le sens des aiguilles d'une montre sur le filetage. Lorsque la caméra est complètement vissée, bloquez-la également en serrant fermement l'écrou papillon du bas.

Pour orienter la caméra, desserrez la vis papillon située sur le côté et placez la caméra dans la position souhaitée. Bloquez de nouveau la caméra en serrant fermement la vis papillon.

4.4. Programmer la caméra

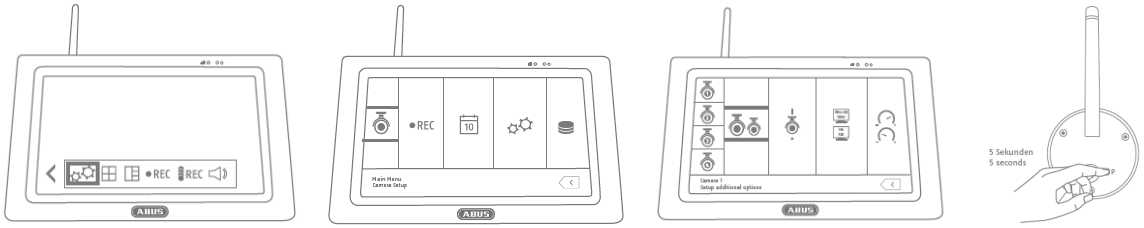

La caméra qui se trouve dans le kit PPDF16000 ou PPDF18000 est déjà programmée et n'a pas besoin d'être reprogrammée.

Si vous voulez assigner une deuxième caméra, procédez comme suit :

1. Déroulez la barre de menu en temps réel et ouvrez le menu principal
2. Sélectionnez les paramètres de la caméra
3. Sélectionnez le canal souhaité
4. Sélectionnez « Assigner une nouvelle caméra » – Une fenêtre avec un compte à rebours apparaît
5. Appuyez sur la touche de pairage de la caméra et maintenez-la enfoncée pendant 5 secondes (la caméra doit être alimentée en courant)
6. Une autre fenêtre s'ouvre pour confirmer l'opération

5. Compatibilité

Le PPDF16000 et le PPDF18000 sont compatibles avec les caméras suivantes :

- PPFD14520
- PPDF14520W

L'écran ou l'enregistreur peut être relié à jusqu'à 4 caméras. Cela signifie que le kit PPDF16000 peut être complété avec 3 caméras.

Les caméras peuvent être reliées à **un seul** écran ou enregistreur, et non pas à plusieurs.

6. Bande passante – Réglage recommandé

Le système a une bande passante radio de 6 Mbits/s. Cette bande passante est disponible pour toutes les caméras. Si plusieurs caméras à haute résolution sont raccordées, cela peut entraîner une baisse du taux d'images par seconde ou des sauts d'image. Modifiez ici la résolution ou la qualité des images pour garantir la fluidité du streaming. (cf. Réglages de la caméra)

Nous recommandons le réglage suivant :

Nombre de caméras	Streaming souhaité	Réglage de la résolution	Qualité de la résolution
1	-	1 080p	Élevée
2	Image de haute qualité	1 080p	Élevée
	Streaming fluide	1 080p	Faible
3	-	720p	Élevée
4	Image de haute qualité	720p	Élevée
	Streaming fluide	720p	Faible

7. Interface utilisateur locale

7.1. Utilisation

PPDF16000

L'écran peut être contrôlé avec les commandes tactiles.

	Utilisation générale Lorsque vous utilisez l'écran tactile, gardez à l'esprit que l'écran a parfois besoin d'un délai de temporisation d'env. 0,5 seconde avant de traiter une saisie.

PPDF18000

L'enregistreur peut être contrôlé avec la souris fournie. Utilisez le bouton gauche de la souris pour confirmer une sélection et le bouton droit de la souris pour quitter le menu actuel.

7.2. Affichage en temps réel

Vue Quad :

Dans la vue quadruple, cliquez sur un canal pour l'afficher en plein écran.

Cliquez à nouveau sur l'image en plein écran pour revenir à la vue quadruple.

Vue Smart-Quad :

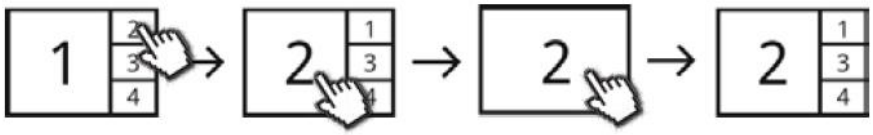

Dans la vue quadruple Smart, cliquez sur le canal souhaité pour l'afficher à gauche en vue agrandie. Pour afficher un canal en plein écran, il faut qu'il soit affiché en vue agrandie.

Pour ce faire, cliquez sur l'image agrandie ; pour revenir à la vue Smart-Quad, cliquez à nouveau sur l'image.

Vue dynamique :

Vous avez la possibilité de configurer la vue de façon dynamique. Dans les paramètres des caméras, désactivez les caméras que vous ne voulez pas afficher. (Attention : aucun enregistrement de la caméra désactivée !)

Exemples :

Pour une utilisation ou des réglages plus poussés, ouvrez la barre de menu à l'aide de la flèche située en bas à gauche.

7.3. Indicateurs en temps réel

L'affichage en temps réel vous fournit quelques informations.

<table>
<tr><td> </td><td>Sélection
Ce symbole vous indique la caméra actuellement sélectionnée.
 La transmission audio se fait toujours uniquement pour la caméra sélectionnée. Pour démarrer la transmission audio d'une autre caméra, sélectionnez la caméra en cliquant dessus.</td></tr>
<tr><td> </td><td>Témoin de résolution
 La caméra transmet avec une résolution de 720p (1 280 x 720 pixels)
 La caméra transmet avec une résolution de 1 080p (1 920 x 1 080 pixels)</td></tr>
<tr><td> </td><td>Témoin de canal
 Canal de caméra 1
 Canal de caméra 2
 Canal de caméra 3
 Canal de caméra 4</td></tr>
<tr><td> </td><td>Témoin de réseau
 Réseau connecté, UPnP activé sur le routeur
 Réseau connecté, UPnP désactivé sur le routeur
 Aucune connexion au réseau</td></tr>
<tr><td> 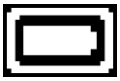 </td><td>Témoin de batterie (uniquement PPDF16000)
 Batterie chargée
 Batterie 66 %
 Batterie 33 %
 Batterie vide
 Batterie en cours de chargement
 Batterie rechargée</td></tr>
</table>

<table>
<tr>
<td> </td>
<td>Témoin de puissance du signal
 Connexion très mauvaise
 Connexion mauvaise
 Connexion bonne
 Connexion très bonne

Si la connexion s’affiche comme mauvaise ou très mauvaise, essayez d’améliorer la connexion en modifiant l’orientation de l’antenne de la caméra et de l’écran ou de l’enregistreur.

Si cela n’améliore pas la connexion, nous vous recommandons d’utiliser notre kit d’amplificateur TVAC17520 :
https://www.abus.com/product/TVAC17520

 Vous pouvez masquer cet affichage dans les paramètres système</td>
</tr>
<tr>
<td> </td>
<td>Témoin d’horodatage
Affichage de l’heure système actuelle.
 Vous pouvez masquer cet affichage dans les paramètres système</td>
</tr>
<tr>
<td> </td>
<td>Affichage de séquence
Indique si une séquence est activée.</td>
</tr>
</table>

7.4. Barre de menu en temps réel

	Dérouler la barre de menu Refermer la barre de menu
	Menu principal
	Affichage quadruple
	Affichage quadruple Smart
	Activer l’enregistrement manuel d’un canal Désactiver l’enregistrement d’un canal
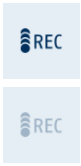	Activer l’enregistrement manuel pour tous les canaux Désactiver l’enregistrement pour tous les canaux
	Volume coupé Volume faible Volume moyen Volume fort Le système de vidéosurveillance PPDF18000 n'affiche pas ce réglage car le signal audio est transmis directement au moniteur / TV via la connexion HDMI. Pour changer le volume, utilisez les touches correspondantes sur votre écran ou la télécommande de votre téléviseur.s

7.5. Menu principal

	Retour Veuillez noter que vous pouvez quitter les différentes rubriques en cliquant sur la touche Retour, en bas à droite. Les modifications seront alors automatiquement enregistrées.

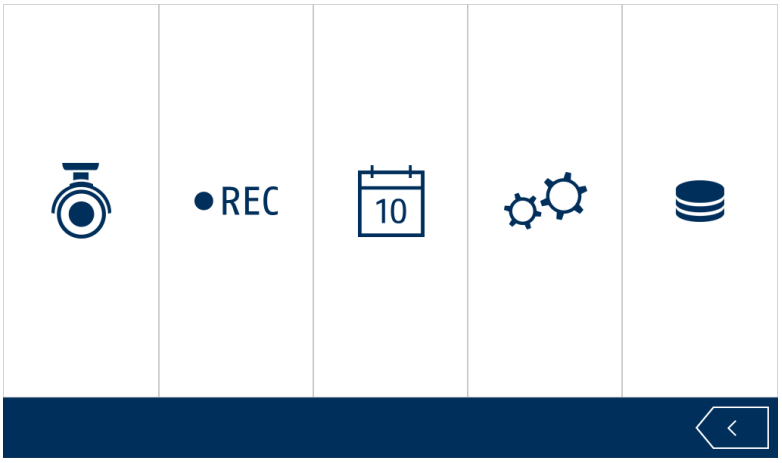

	Réglages de la caméra ▪ Programmer la caméra ▪ Activer/Désactiver la caméra ▪ Résolution de l'image ▪ Qualité de l'image
	Paramètres d'enregistrement ▪ Programmation ▪ Sensibilité de la détection de mouvement ▪ Masque de mouvement ▪ Durée d'enregistrement/Paramètres de l'alarme
	Liste des événements ▪ Lecture, suppression et copie d'événements
	Paramètres système ▪ Date et heure ▪ Langue ▪ Affichage de l'écran ▪ Affichage en mode repos ▪ Mode Économie d'énergie
	Réglages de sauvegarde ▪ Support d'enregistrement ▪ Formatage de la mémoire ▪ Paramètres réseau/Mot de passe ▪ Informations système/Mettre à jour le firmware

7.6. Réglages de la caméra

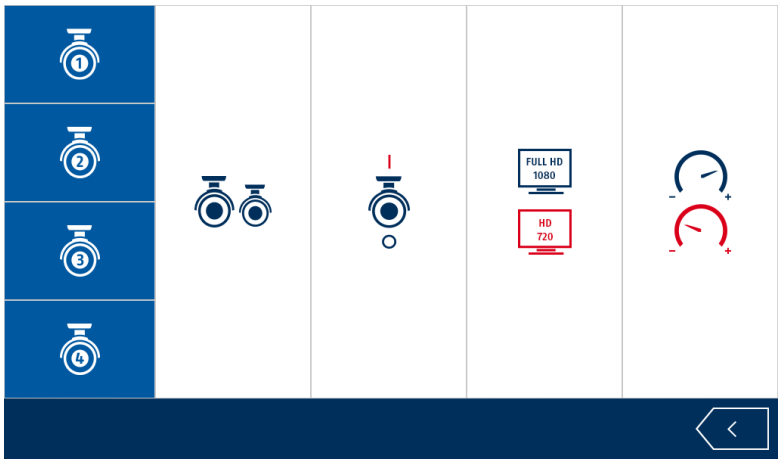

Sélectionner le canal

Sélectionnez le canal de caméra souhaité

Programmer une nouvelle caméra

Après une nouvelle sélection du bouton, une fenêtre avec un compte à rebours apparaît. Pendant le compte à rebours, appuyez sur la touche de pairage de la caméra pendant 5 secondes. SI la connexion est réussie, une nouvelle fenêtre apparaît pour confirmer l'opération.

Si la connexion a été établie une fois, elle est maintenue. Si vous souhaitez modifier la caméra sur un autre canal, vous devez recommencer le pairage avec celui-ci.

Activer/Désactiver la caméra

Activez ou désactivez ici la caméra.

Caméra activée

Caméra désactivée

Attention : les caméras désactivées ne sont pas enregistrées, ni affichées dans la vue quadruple Smart.

Résolution de l'image

Sélectionnez ici la résolution de la caméra.

FULL HD 1080 Résolution 1 080p (1 920 x 1 080 pixels)

HD 720 Résolution 720p (1 280 x 720 pixels)

Qualité

Sélectionnez ici la qualité d'image de la caméra.

Affichage de l'écran en haute qualité, taux d'images par seconde plus bas

Affichage de l'écran en basse qualité, taux d'images par seconde plus haut

7.7. Paramètres d'enregistrement

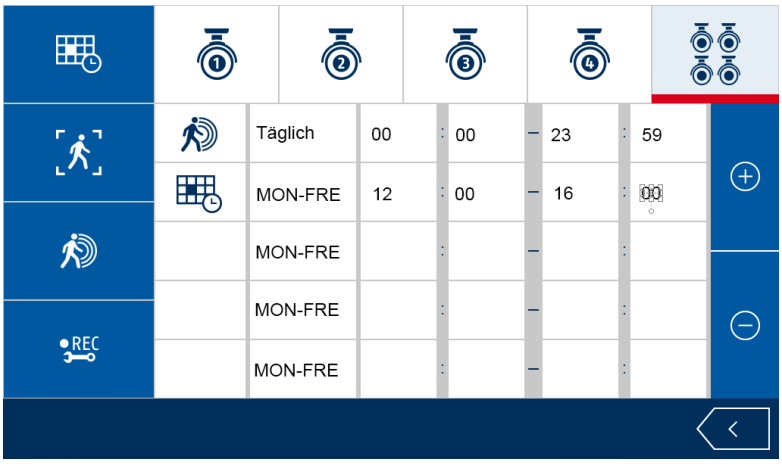

Enregistrement de la programmation

Sélectionnez ici la programmation d'une seule caméra ou pour toutes les caméras. Vous avez le choix entre 5 périodes pour chaque programmation.

Modifiez les cases choisies avec le symbole ⊕ ou le symbole ⊖.

Sélectionnez la première case pour définir le type d'enregistrement.

Détection de mouvement

L'enregistrement commence lorsqu'un mouvement est détecté dans la période définie.

Enregistrement permanent

L'enregistrement commence et se termine avec la période définie.

Pas de programmation

L'enregistrement démarre uniquement avec une saisie manuelle.

Définissez la période dans la case suivante.

Une période doit toujours s'étendre sur une même journée (par ex. de 06h00 à 15h00) et ne doit pas dépasser les limites d'une journée (par ex. de 15h00 à 06h00).

Veuillez tenir compte de l'ordre de priorité des types d'enregistrement :

- L'enregistrement permanent en 1er
- La détection de mouvement en 2e
- L'enregistrement sans programmation en 3e

Si des périodes avec différents types d'enregistrement se chevauchent, le système choisit toujours le type d'enregistrement qui a la priorité la plus haute.

Veuillez noter que la notification Push fonctionne uniquement lorsque la programmation est paramétrée sur la détection de mouvement.

Si vous souhaitez activer l'enregistrement permanent pour toutes les caméras, réglez, lorsque vous recevez la notification Push, la programmation de chaque caméra sur la détection de mouvement.

Sensibilité de la détection de mouvement

Sélectionnez ici la sensibilité de la détection de mouvement.

PIR

La détection de mouvement est effectuée par le capteur PIR.

PIR et détection de mouvement (faible)

La détection de mouvement est effectuée par le capteur PIR et le logiciel de détection avec une faible sensibilité.

PIR et détection de mouvement (moyenne)

La détection de mouvement est effectuée par le capteur PIR et le logiciel de détection avec une sensibilité moyenne.

PIR et détection de mouvement (élevée)

La détection de mouvement est effectuée par le capteur PIR et le logiciel de détection avec une sensibilité élevée.

La détection du capteur PIR et la détection par logiciel fonctionnent en lien « OU ». Si un événement est détecté par l'un des deux systèmes de détection, un enregistrement/une alerte se déclenche.

Masque de mouvement

Sélectionnez une caméra. Sélectionnez les cases correspondantes dans la grille pour activer ou désactiver la détection par logiciel pour cette case. Une case activée est signalée par un « V ».

Le masque de mouvement paramétré se rapporte uniquement à la détection par logiciel de la caméra. Cette opération ne paramètre pas la détection par capteur PIR.

La case en bas à gauche est toujours désactivée et ne peut pas être activée.

Durée d'enregistrement/Paramètres de l'alarme

Sélectionnez ici la durée d'enregistrement et les paramètres de l'alarme souhaités.

Durée d'enregistrement après détection (60 s)
Alarme après détection de mouvement (OFF)
Alarme après perte du signal vidéo (OFF)

Durée d'enregistrement après détection (30 s)
Alarme après détection de mouvement (5 s)
Alarme après perte du signal vidéo (5 s)

Durée d'enregistrement après détection (120 s)
Alarme après détection de mouvement (10 s)
Alarme après perte du signal vidéo (10 s)

7.8. Liste des événements

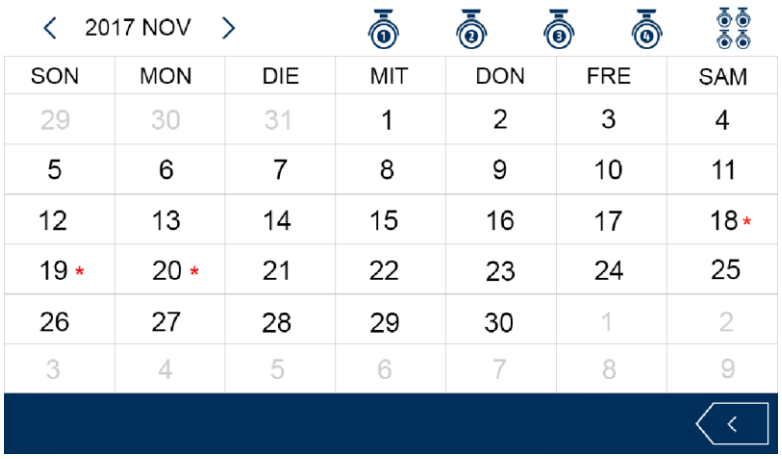

	Canal de caméra Sélectionnez le canal de caméra souhaité. Seuls sont affichés les enregistrements correspondant à la sélection. Afficher les enregistrements de la caméra 1 Afficher les enregistrements de la caméra 2 Afficher les enregistrements de la caméra 3 Afficher les enregistrements de la caméra 4 Afficher les enregistrements de toutes les caméras
	Sélection du jour Sélectionnez le jour de l'enregistrement. Les jours contenant un enregistrement sont marqués du symbole « * ».

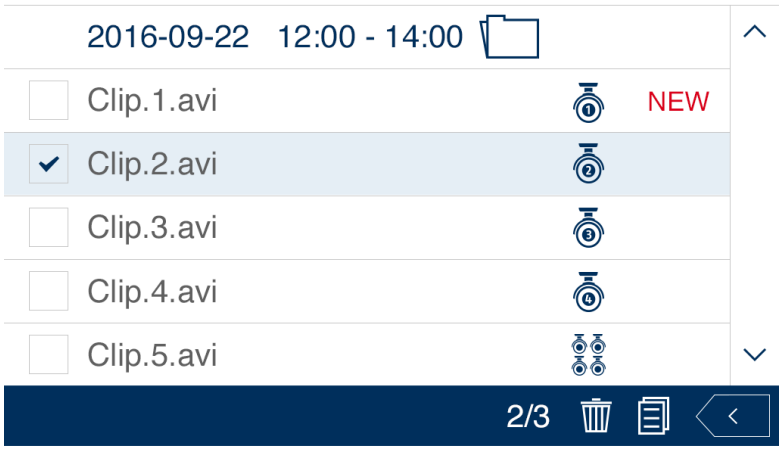

	Touches fléchées Remontez ou descendez dans la liste à l'aide des touches fléchées.
	Sélectionner un événement Sélectionnez la période des enregistrements. Sélectionnez ensuite un événement en cliquant sur le symbole de la caméra pour visualiser l'événement. Enregistrements de la caméra 1 Enregistrements de la caméra 2 Enregistrements de la caméra 3 Enregistrements de la caméra 4 Enregistrements de toutes les caméras
	Sélectionner un événement Cochez la case pour sélectionner un événement. Vous pouvez ensuite effectuer d'autres actions.
	Supprimer un événement Supprimer du support d'enregistrement les événements sélectionnés
	Copier un événement Copier les événements sélectionnés sur la carte SD. Si l'enregistrement est fait sur un disque dur USB externe, vous pouvez alors insérer une carte SD pour y copier les événements sélectionnés dans le répertoire racine. Si l'enregistrement est fait sur une carte SD préalablement insérée, les événements sélectionnés sont copiés dans le répertoire racine de la carte SD ; ils ne sont donc pas concernés par la fonction de mémoire circulaire, et ne seront pas supprimés.

7.9. Lecture

Lors de la lecture d'un canal, les images en temps réel actuelles des autres canaux sont simultanément affichées. Cliquez sur l'écran de lecture pour passer en mode plein écran et le quitter.

Barre de menu de lecture

	Dérouler la barre de menu Refermer la barre de menu
	Terminer la lecture
	Mettre la lecture sur pause Démarrer la lecture/Lire à la vitesse normale
	Rembobiner rapidement
	Avancer rapidement

7.10. Paramètres système

Date et heure

Sélectionnez ici la date et l'heure en utilisant les touches fléchées.

Réinitialiser les réglages/la langue

Sélectionnez ici la langue du système.

La configuration par défaut du système est alors restaurée.

Pour rétablir facilement la configuration par défaut du système, sélectionnez la même langue et quittez le menu.

Affichage de l'écran

Sélectionnez ici l'affichage de l'écran pour la caméra.

Désactiver/Activer la puissance du signal de l'affichage

Désactiver/Activer l'horodatage de l'affichage

Affichage en mode repos

Sélectionnez ici le comportement en mode repos.

Affichage quadruple

Affichage quadruple Smart

Séquence à 10 secondes d'intervalle

Séquence à 5 secondes d'intervalle

Le mode repos est activé au bout de 2 minutes sans mouvement détecté ni saisie tactile manuelle.

Mode Économie d'énergie

Sélectionnez ici le comportement du mode Économie d'énergie.

Mode Économie d'énergie au bout de 5 minutes

Mode Économie d'énergie au bout de 10 minutes

Écran toujours allumé

L'écran passe en mode Économie d'énergie et se réactive soit par une saisie tactile, soit lorsqu'un mouvement est détecté.

7.11. Réglages de sauvegarde

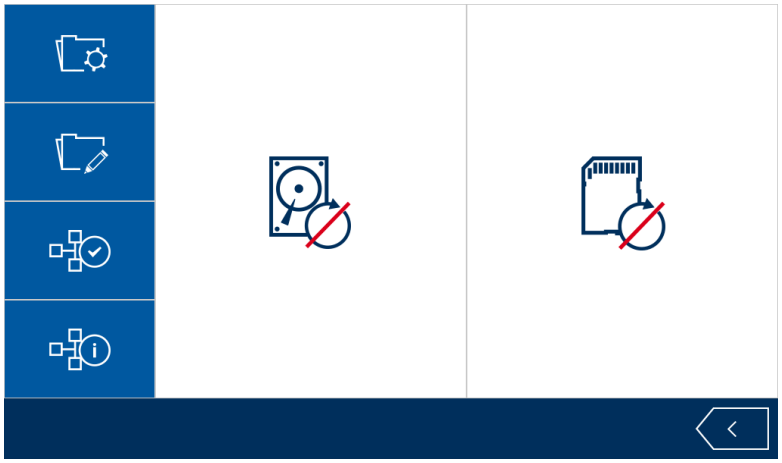

Support d'enregistrement

Sélectionnez le support d'enregistrement sur lequel vous voulez enregistrer et activez/désactivez ici la fonction de mémoire circulaire.

Enregistrement sur disque dur externe activé

Enregistrement sur carte SD activé

Mémoire circulaire désactivée

Mémoire circulaire activée

La taille maximale du support d'enregistrement est de 128 Go pour les cartes SD et de 2 To pour les disques durs USB externes.

<table>
<tr>
<td> </td>
<td>
Formater le support d’enregistrement
Sélectionnez le support d’enregistrement à formater.
Formater un disque dur USB externe
Formater une carte SD
Toutes les données du support d’enregistrement seront effacées au formatage.
</td>
</tr>
<tr>
<td> </td>
<td>
Paramètres réseau
Afin de pouvoir établir une connexion avec Internet et accéder à l’enregistreur à l’aide de l’application, raccordez-le à votre routeur à l’aide du câble réseau. Choisissez IP statique ou DHCP.

DHCP :
Avec ce paramétrage, le DVR reçoit automatiquement une adresse IP du routeur.
IP statique :
Vous pouvez attribuer ici une adresse IP fixe. Cette adresse doit être adaptée à votre environnement réseau actuel pour permettre un accès externe.
Mot de passe :
Modifiez ici le code de sécurité de l’appareil.

Il est nécessaire de modifier le mot de passe pour établir une connexion avec l’application.
</td>
</tr>
<tr>
<td> </td>
<td>
Informations système
Les informations système s’affichent ici.

Mettre à jour
Sélectionnez Mise à jour pour mettre à jour le firmware de l’écran ou de la caméra.
À propos
Affichage des licences GPL utilisées.
</td>
</tr>
</table>

8. ABUS OneLook – Utilisation externe

8.1. Informations générales

Le système recourt à une solution UPNP (Universal Plug and Play) étendue. Si votre routeur prend en charge cette fonction, activez-la pour améliorer la qualité de votre connexion.

Si votre routeur ne prend pas en charge cette fonction, le système recourt à une autre méthode de connexion. Cela peut avoir un effet négatif sur la qualité de la connexion.

Vérifiez donc que votre routeur prend en charge la fonction UPNP et activez-la.

8.2. Téléchargement de l'application

Lors de la première connexion, téléchargez l'application « ABUS OneLook » depuis le Google Playstore ou sur l'App Store d'Apple.

8.3. Différences d'utilisation entre Android et iOS

Les captures d'écran des points ci-après sont issues de l'application iOS. L'application fonctionne de la même façon sur Android et iOS, mais il y a de légères différences d'utilisation.

Menu d'affichage en temps réel

Sur iOS, le menu d'affichage en temps réel s'affiche dans une barre avec des icônes. Sur Android, le menu d'affichage en temps réel s'ouvre soit en le déroulant en haut à droite, soit via la touche « Menu » de votre smartphone/tablette Android.

Sur Android, le menu est signalé ici avec du texte.

Retour

Sur iOS, il est possible de quitter la structure du menu où l'on se trouve à l'aide d'un bouton « Retour ». Sur Android, vous pouvez effectuer cette opération avec la touche « Retour » de votre smartphone/tablette Android.

8.4. Liste des appareils

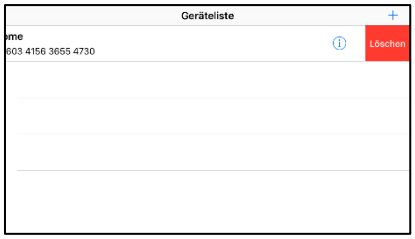

	Ajouter Sélectionnez le symbole « + » pour ajouter un appareil.
	Éditer un appareil Sélectionnez le symbole « i » pour éditer un appareil existant.
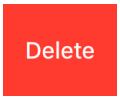	**Supprimer un appareil** Faites glisser vers la gauche l'entrée correspondant à l'appareil pour faire apparaître le bouton Supprimer. Sélectionnez le bouton Supprimer pour supprimer l'appareil.

8.5. Ajouter un appareil

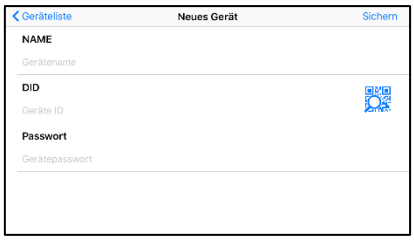

Nom de l'appareil
Entrez un nom pour votre appareil.

DID
Saisissez manuellement le DID ou scannez le code QR sur l'appareil.

Scanner le DID
Scannez le code QR sur l'appareil pour saisir facilement le DID.

Pour utiliser cette fonction, il peut être nécessaire d'installer une application d'un fournisseur tiers.

Mot de passe
Saisissez le mot de passe de votre appareil.

Attention
L'utilisation du mot de passe par défaut « 123456 » ne permet pas de se connecter à l'appareil. Modifiez-le en local sur l'écran. (cf. Réglages de sauvegarde)

Sécuriser
Sécurisez l'appareil avec les données paramétrées.

Liste des appareils
Interrompt le processus et vous ramène à la liste des appareils

8.6. Affichage en temps réel

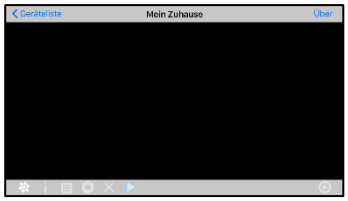

	Réglages Ouvrez ici les paramètres. Attention : si vous accédez aux paramètres via une application, l'appareil n'affichera plus d'images en temps réel en local tant que vous n'aurez pas quitté les paramètres via l'application.
	Notification Push Ouvrez ici le menu des notifications Push.
	Liste des événements Ouvrez ici la liste des événements.
	Enregistrement manuel Démarrez ici un enregistrement manuel de la caméra.
	Interrompre la connexion Permet d'interrompre la connexion. Vous ne pouvez accéder à la liste des appareils que lorsque la connexion est interrompue.
	Établir la connexion Établissez ici la connexion à l'appareil. Attention : l'affichage en temps réel dans l'application ne fonctionne pas si un menu est ouvert en local sur l'appareil.
	Instantanés Réalisez un instantané de toutes les caméras disponibles.

8.7. Réglages

Les paramètres via l'application vous donnent les mêmes possibilités que sur l'appareil en local. Tenez compte des paramètres correspondants comme décrits au point 7.

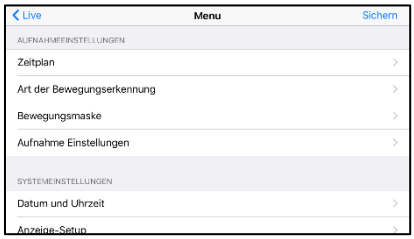

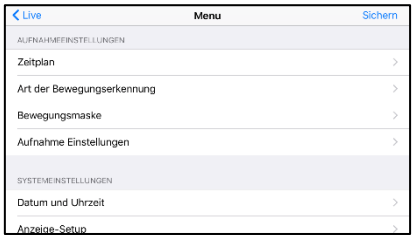

Réglages de la caméra	▪ Programmer la caméra ▪ Activer/Désactiver la caméra ▪ Résolution de l'image ▪ Qualité de l'image
Paramètres d'enregistrement	▪ Programmation ▪ Sensibilité de la détection de mouvement ▪ Masque de mouvement ▪ Durée d'enregistrement/Paramètres de l'alarme
Paramètres système	▪ Date et heure ▪ Affichage de l'écran ▪ Affichage en mode repos ▪ Mode Économie d'énergie ▪ Notification Push La rubrique « Notification Push » n'est disponible que dans l'application. Vous trouverez une description à la page suivante.
Réglages de sauvegarde	▪ Support d'enregistrement ▪ Formatage de la mémoire ▪ Paramètres réseau/Mot de passe ▪ Informations système

8.8. Réglage de la notification Push

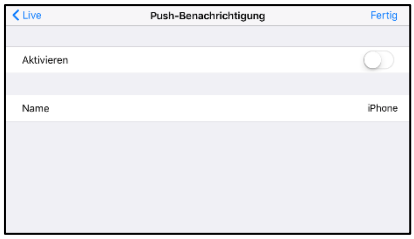

Enregistrer un smartphone/une tablette

Ouvrez le menu de notification Push dans l'affichage en temps réel.

Activez la notification Push et entrez un nom pour votre smartphone/tablette.

Il est obligatoire de saisir un nom pour s'enregistrer.
Utilisez un nom différent pour chaque smartphone/tablette.

Appuyez sur « Terminé » pour enregistrer le smartphone/la tablette dans l'appareil.

Pour supprimer le smartphone/la tablette, rouvrez le menu, désactivez la notification Push et appuyez sur « Terminé ».

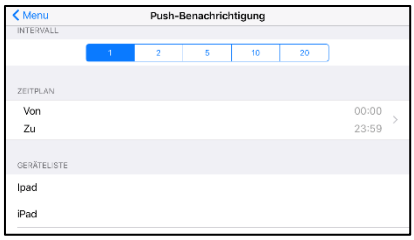

Vérifier l'enregistrement

Dans les paramètres de l'appareil, ouvrez la rubrique « Notification Push » dans les paramètres système.

Vérifiez dans la liste des appareils que votre smartphone/tablette apparaît dans la liste avec le nom que vous lui avez attribué.

Intervalle/Programmation

Choisissez l'intervalle souhaité pour les notifications Push.

Sélectionnez la période pendant laquelle vous souhaitez être informé des mouvements par notification Push.