FTS88 | PV88

6N008

N 2007 207

ABUS
Security Tech Germany

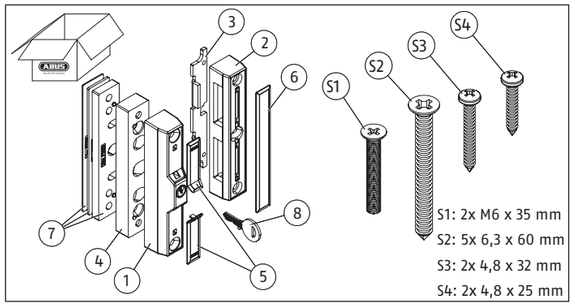

Bohrtabelle
Drill table
Tableau de perçage
Boortabel
Tabella per trapanazioni
Tabla de taladrado

	PVC	PVC + FE / AL
ø 6,3 mm	ø 4,5 mm	ø 5,0 mm
ø 4,8 mm	ø 3,5 mm	ø 3,5 mm

SKG Gebruik BA- of IM100 chemisch anker

Hout: zonder ABUS BA- of IM100 chemisch anker
Kunststof met staal versterking: zonder ABUS BA- of IM100 chemisch anker
Kunststof zonder staal versterking: met ABUS BA- of IM100 chemisch anker
Metaal: zonder ABUS BA- of IM100 chemisch anker

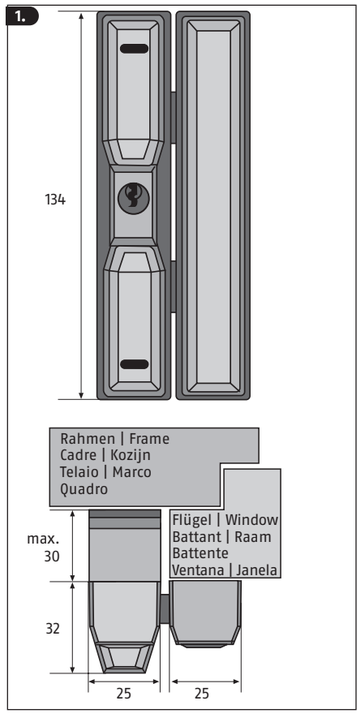

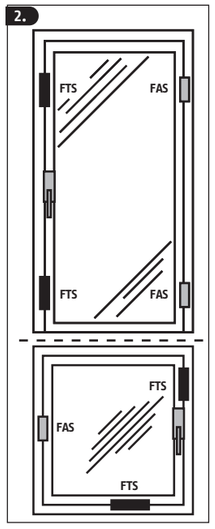

Nous nous réservons le droit de toutes modifications techniques. Nous n'assumons aucune responsabilité pour des erreurs ou défauts d'impression éventuels.

© ABUS 2022
ABUS August Bremicker Söhne KG
D 58292 Wetter | Germany.
Tel.: +49 (0) 23 35 63 40
www.abus.com | info@abus.de
UK-Importer: ABUS (UK) Ltd.
Unit 8 Third Way Corner, Avonmouth
Bristol BS11 9HL, UK
Tel.: +44 117 204 70 00 | info@abus-uk.com

T3904455 |
V3 | K22

DE I. Allgemeines und wichtige Hinweise

Das Fenster-Universalschloss FTS88 ist nach den strengen Prüfanforderungen der DIN 18104-1 und VdS 2536 anerkannt. Durch DIN Certco ist FTS98 zertifiziert „EINBRUCHHEMMEND DIN-geprüft". FTS88 bietet zusätzlich Schutz gegen unberechtigtes Eindringen in ihre Räume. Gemäß DIN 18104-1 wird empfohlen, dass pro 1 Meter Fensterhöhe rechts und links jeweils eine Zusatzsicherung montiert wird (pro Fenster). Polizei und Versicherer empfehlen dieses ebenfalls. Die optimale Schutzwirkung erreichen Sie, wenn Sie entsprechend dieser Montage- und Bedienungsanleitung vorgehen. Die Befestigungsschrauben sollten zur Vermeidung von Überdrehung mit einem geeigneten Werkzeug eingeschraubt und von Hand angezogen werden. Ausschließlich ABUS-Befestigungsmaterial einsetzen. Für eventuell auftretende Verletzungen bzw. Schäden, die bei der Montage und/oder durch unsachgemäße Handhabung entstehen, übernimmt der Hersteller keine Haftung!

II. Einsatzmöglichkeit

FTS88 wird auf der Griffseite des Fensters oder der Fenstertür montiert und eignet sich für alle gängigen nach innen öffnenden Fenster/Fenstertüren mit Dreh- oder Dreh-Kipp-Beschlägen. Die Montage kann auf Kunststoff oder Alu erfolgen. Die Fenster/Fenstertüren können nach rechts oder links öffnen. FTS88 wird grundsätzlich auf der Innenseite montiert, der Schließkasten auf dem Fensterflügel und der Schlosskasten auf dem Rahmen.
Achtung! Um die Funktion der FTS88 zu gewährleisten, darf die Anordnung von Schloss- und Schließkasten nicht vertauscht werden.
Bei schlechten Befestigungsmöglichkeiten (weicher, hohler oder ausgeschäumter Untergrund und Kunststofffenster mit und ohne Metalleinlage) und/oder guten Angriffsmöglichkeiten von außen, sollten mehr Sicherungen und zusätzlich Befestigungsmittel (Verbundmörtel oder Befestigungsanker) eingesetzt werden. Siehe SKG-Tabelle. Hierzu verwenden Sie bitte den ABUS-Befestigungsanker BA (Kunststoff- oder Alufenster) oder alternativ das ABUS-Befestigungsset IM100 (Kunststofffenster). Zu IM100 benötigen Sie einen geeigneten Verbundmörtel. ABUS BA und ABUS IM100 sowie Verbundmörtel sind im Handel erhältlich. Die in Abb. 2 zusätzlich gezeigten ABUS-Produkte (FAS) sind ebenfalls im Handel erhältlich.

III. Packungsinhalt (siehe Abbildung oben links)

IV. Montagewerkzeug: Kreuzschlitzschraubendreher, Bohrmaschine, Feile, Säge zum Kürzen der Schrauben, ggf. Schraubstock

V. Montage

Wichtige Hinweise:
1. Vor der Montage prüfen Sie bitte die Einstellung des Fensters bzw. der Fenstertür. Stellen Sie sicher, dass sich das Fenster/die Fenstertür einwandfrei öffnen und schließen lässt.
2. Messen Sie auch nach, ob die in Abb. 1 angegebenen Mindestmaße an Ihrem Fenster/Ihrer Fenstertür vorhanden sind.
3. Die Bohrlochtiefen bzw. die Schraubenlängen müssen auf die örtlichen Gegebenheiten abgestimmt werden.
4. Austreten des Bohrers bzw. der Schrauben auf der Rückseite vermeiden! Ggf. mit Bohranschlag arbeiten oder die vorhandenen Schrauben kürzen. Beim Bohren keine beweglichen Teile, Dichtungen oder Glasscheiben verletzen.

GB I. General information and important informations

The universal window lock FTS88 is recognised as complying with the strict test requirements of DIN 18104-1 and VdS 2536. FTS88 is certified by DIN Certco as „BURGLAR RETARDANT DIN tested". FTS88 offers additional protection from unauthorised intruders in your rooms. DIN 18104-1 recommends that an additional security device should be fitted on the left and right for every meter in height (per window). The police and insurance companies also give the same recommendation. Optimum protection can be achieved by proceeding according to these installation and operation instructions. To prevent the risk of overtightening, the fastening screws should by screwed in using a suitable tool and tightened by hand. Only use ABUS fastening material. The manufacturer does not assume any liability for possible injuries or damages caused during installation and/or by incorrect handling!

II. Application

FTS88 is mounted on the handle side of the window or French door and is suitable for all common windows/French doors opening to the inside with turn or turn-and-tilt hardware. The lock can be fitted to PVC or aluminium. The windows/French doors can open to the right or left. FTS88 is always fitted on the inside, with the casing of the lock on the window wing and the lock case on the frame.
Caution! To guarantee the function of the FTS88, the positions of the casing of the lock and the lock case must not be mixed up.
In poor fixture conditions (soft or hollow or foam base and PVC windows with and without metal inlay) and/or good possibilities for intrusion from the outside, more security devices and additional fastenings should be used (composite mortar or fixing bolts). See SKG table. To do so, please use the ABUS fixing bolt BA (PVC, aluminium windows) or alternatively the ABUS fastening set IM100 (PVC windows). For IM100 you need a suitable composite mortar. ABUS BA and ABUS IM100 are available from retail stores together with composite mortar. The ABUS products (FAS) shown in fig. 2 are also available from retail stores.

III. Pack contents (siehe fig. top left)

IV. Installation tools: Phillips screwdriver, Drill, File, Saw for shortening the screws, possibly vice

V. Installation

Important information:
1. Before installation, please check the setting of the window or French door. If necessary, readjust the fittings so that the window (French door) opens and closes perfectly.
2. Also check whether your window/French door complies with the minimum dimensions shown in fig. 1.
3. The depths of the drilled holes and screw lengths must be adjusted to the local conditions.
4. Avoid the drill or screws from coming out at the back! Possibly work with drill stopper or shorten the existing screws. When drilling, do not damage any moving parts, seals or glass panes.

FR I. Généralités et indications importantes

La serrure de fenêtre universelle FTS88 satisfait aux exigences de contrôle sévères des normes DIN 18104-1 et VdS 2536. Le certificat DIN indique que FTS88 a obtenu la qualification «anti-effraction DIN». FTS88 offre en plus une protection contre les intrusions par effraction dans votre logement. Selon la norme DIN 18104-1, il est recommandé de monter une sécurité complémentaire par mètre de hauteur de fenêtre, à gauche comme à droite (par fenêtre). La police et les compagnies d'assurance le recommandent également. Pour un effet de protection optimal, suivez les instructions de ce manuel d'installation et d'utilisation. Afin d'éviter un serrage abusif, vissez et serrez les vis de fixation à la main et avec un outillage adéquat. Utilisez exclusivement des accessoires ABUS. Le fabricant n'assume aucune responsabilité pour d'éventuels blessures ou dégâts causés pendant l'installation et/ou par suite de manipulations inappropriées!

II. Application

FTS88 est monté du côté de la poignée de la fenêtre ou de la porte-fenêtre et convient pour toutes les fenêtres/portes-fenêtres courantes, ouvrant vers l'intérieur et pourvues de quincaillerie battante ou oscillo-battante. L'installation peut être effectuée sur des châssis en PVC ou en aluminium. Les fenêtres / portes-fenêtres peuvent s'ouvrir à gauche ou à droite. FTS88 est monté en principe du côté intérieur, la gâche sur l'ouvrant et la serrure sur le dormant.
Attention ! Afin de garantir le bon fonctionnement de FTS88, prenez garde à ne pas invertir la position du boîtier et de la gâche.
En cas de possibilités de fixation défavorables (fenêtres en PVC), plusieurs sécurités et des fixations supplémentaires (ancre de fixation ou mortier) doivent être prévues. Voir tableau SKG. Pour cela, utilisez les ancres de fixation ABUS BA (pour fenêtres en PVC, ou en aluminium) ou l'ensemble de fixation ABUS IM100 (pour fenêtres en PVC). Pour IM100, un mortier approprié est requis. ABUS BA et ABUS IM100 ainsi que le mortier de fixation sont disponibles dans le commerce. Les produits ABUS complémentaires illustrés en schéma 2 (FAS) sont également disponibles dans le commerce.

III. Liste de colisage (voir schéma en haut à gauche)

IV. Outillage : Tournevis cruciforme, Perceuse, Lime, scie pour raccourcir les vis, le cas échéant, un étau

V. Montage

Indications importantes :
1. Avant l'installation, contrôlez le réglage de la fenêtre ou de la porte-fenêtre. Assurez-vous que la fenêtre/porte-fenêtre ouvre et ferme parfaitement.
2. Vérifiez si votre fenêtre/porte-fenêtre comporte les dimensions minimales indiquées en schéma 1.
3. Les profondeurs de perçage ou les longueurs de vis doivent être adaptées aux conditions locales.
4. Evitez le dépassement de perçage ou de vis sur la face arrière ! Utilisez le cas échéant une butée de perçage ou raccourcissez les vis de fixation. Lors du perçage, évitez d'endommager les éléments mobiles, les joints ou les vitres.

NL I. Algemeen en belangrijke instructies

De bijzetgrendel voor naar binnen draaiende draai/kiep elementen FTS88 biedt bescherming tegen onbevoegd binnendringen van uw woning. Advies: monteer aan de sluitzijde voor maximale veiligheid 2 stuks per 1 meter raamhoogte. Op kunststof zonder metalen kern dient u dit slot in combinatie met ABUS BA bevestigingsanker te monteren. Optioneel verkrijgbaar, zie voor montage in de handleiding van BA. Optimale veiligheid wordt bereikt door nauwkeurig opvolgen van deze montage- en gebruiksaanwijzing. Om overexpansie of doldraaien van de bevestigingsschroeven te vermijden, draait u handmatig en met passend gereedschap de schroeven vast. Voor eventueel verwondingen en/of schade tijdens montage en/of door ondeskundig gebruik ontstaan, aanvaardt de fabrikant geen aansprakelijkheid!

II. Toepassingsmogelijkheden

De FTS88 wordt aan de sluitzijde van het raam of deur gemonteerd en is geschikt voor alle gangbare naar binnen draaiende ramen en deuren met draai(/kiep)-beslag. De montage kan op kunststof of aluminium worden uitgevoerd. De ramen/deuren kunnen naar rechts of links opengaan. FTS88 wordt principe uitsluitend ann de binnenkant gemonteerd; de slotkast op het raam of de deur en de sluitkast op het kozijn.
Let op! Om de werking van de FTS88 te garanderen, mogen de posities van de sluitkast en de slotkast niet worden verwisseld. Bij slechte bevestigingsmogelijkheden (kunststof) dienen meerdere sloten en extra bevestigingsmiddelen (bevestigings- of chemische ankers) toegepast te worden. Zie SKG tabel. Hiervoor kunt u het ABUS-bevestigingsanker BA (kunststof en aluminium) of als alternatief de ABUS-bevestigingsset IM100 (kunststof) gebruiken (in schroefgat D).
Bij IM100 heeft u een passend chemisch anker nodig. ABUS BA, IM100 en chemische ankers zijn in de handel verkrijgbaar. De in afb. 2 weergegeven ABUS-producten (FAS) zijn ook in de handel verkrijgbaar.

III. Verpakkingsinhoud (zie afb. linksboven)

IV. Montagegereedschap: Kruiskopschroevendraaier, Boormachine, Vijl, zaag voor het inkorten van de schroeven, evt. bankschroef

V. Montage

Belangrijke opmerkingen:
1. Voor de montage dient u de afstelling van het raam resp. deur te controleren. Stel evt. het beslag opnieuw in, zodat het correct functioneert.
2. Meet ook na of de in afb. 1 aangegeven minimum afmetingen daadwerkelijk op uw raam / deur beschikbaar zijn.
3. De boordieptes en schroeflengtes moeten aan het gevelelement aangepast worden.
4. Voorkom doorboren en/of -schroeven. Evt. met een booraanslag werken, kortere schroeven kopen of inkorten. Bij het boren geen bewegende delen, afdichtingen of glas beschadigen.

IT I. Informazioni generali e avvertenze importante

La sicura per cerniere di finestre FTS88 è conforme ai severi requisiti di controllo della DIN 18104-1 e della VdS 2536. Con la DIN Certco essa è certificata come «ANTISCASSO conf. DIN». La FTS88 garantisce una protezione in più a difesa della Vostra casa. Secondo DIN 18104-1 si consiglia di montare per ogni metro di altezza della finestra, una sicura supplementare sul lato destro e una sul lato sinistro (per ogni finestra). Anche la polizia e le compagnie d'assicurazione consigliano tali misure. Si può ottenere una protezione ottimale, procedendo secondo queste istruzioni di montaggio ed uso. Le viti di fissaggio, per evitarne un serraggio eccessivo, devono essere avvitate con un utensile adatto e poi serrate a mano. Impiegare esclusivamente materiale di fissaggio ABUS. Per eventuali ferimenti e/o danni, che si verificano durante il montaggio e/o per maneggio indebito, il produttore non si assume alcuna responsabilità!

II. Possibilità d'impiego

La FTS88 viene montata sul lato della cerniera della finestra o della porta-finestra ed è adatta per tutte le normali finestre e porte-finestre che si aprono verso l'interno, con ferramenti girevoli o girevoli- a bilico. Si può montare la FTS88 su plastica o alluminio. Le finestre/porte-finestre possono aprirsi verso destra o verso sinistra. Di solito la FTS88 viene montata all'interno, il listello di chiusura sul battente e la cassa di serratura sul telaio.
Attenzione! Per garantire il funzionamento della FTS88, non scambiare le posizioni tra la cassa di serratura ed il listello di chiusura!
Se le possibilità di fissaggio sono scadenti (sottofondo morbido o vuoto o riempito con espanso e finestre in plastica con o senza inserto metallico) e le possibilità di effrazione dall'esterno sono buone, si dovrebbero utilizzare più sicure e mezzi di fissaggio supplementari (malta o bullone di fissaggio). Vedi tabella SKG. Allo scopo utilizzare per favore il bullone di fissaggio ABUS BA o come alternativa, nel caso di telai in plastica, il kit di fissaggio ABUS IM100. Per lo IM100 serve una malta adatta. ABUS BA e ABUS IM100 come anche la malta si possono acquistare.

III. Contenuto della confezione (vedere ill. in alto a sinistra)

IV. Utensili per il montaggio: Cacciavite a croce, Tarpano, Lima, sega per accorciare le viti, in caso morsa

V. Montaggio

Avvertenze importanti:
1. Prima del montaggio verificare per favore la regolazione della finestra risp. della porta finestra. Se necessario registrare nuovamente i ferramenti affinché la finestra (la porta-finestra) si chiuda e si apra perfettamente.
2. Verificare anche che le misure minime indicate nell'ill. 1 esistano nelle vostre finestre / porte-finestre.
3. Le profondità per trapanare i fori, risp. le lunghezze delle viti devono essere adattate alle condizioni particolari.
4. Evitare che la punta del trapano risp. la vite fuoriesca dall'altra parte! Se necessario lavorare con arresto del trapano o accorciare le viti. Quando si trapana, non danneggiare parti mobili, guarnizioni o vetri.

ES I. Notas generales

El cerrojo de ventana universal FTS88 cuenta con el certificado de cumplimiento con los estrictos requisitos de las normas de ensayo DIN 18104-1 y VdS 2536. El FTS88 cuenta con la certificación "Ensayo DIN DE PROTECCIÓN ANTIRROBO" de DIN Certco. Además, el FTS88 protege contra el acceso no autorizado a sus habitaciones. La norma DIN 18104-1 recomienda la instalación de un cerrojo adicional en los lados izquierdo y derecho por metro de altura de la ventana (por ventana). También lo recomiendan la policía y las compañías aseguradoras. Para obtener una protección óptima, se deben seguir estas instrucciones de montaje y operación. Para evitar el paso de rosca, los tornillos de fijación deben atornillarse con una herramienta adecuada y a mano. Solamente deben utilizarse materiales de fijación ABUS. El fabricante no asume ninguna responsabilidad por cualquier daño causado durante el montaje o por un manejo inexperto.

II. Aplicaciones

El FTS88 se monta en el lado de la manilla de la ventana o puerta Francesa y es adecuado para todas las ventanas/puertas Francesas comerciales con apertura hacia el interior con herrajes batientes/oscilo. Los cerrojos pueden montarse sobre plástico o aluminio. Las ventanas/puertas Francesas pueden abrirse a izquierdas o derechas. El FTS88 se monta por regla general en el interior, el cerrojo en la hoja de ventana y el cerradero en el marco.
Precaución. Para garantizar el funcionamiento del FTS88, no deben cambiarse las posiciones del cerrojo y el cerradero. Si la fijación presenta dificultades o hay riesgo de que el material sobre el que se atornilla el cerrojo ceda, se deben utilizar varios dispositivos de retención y medios adicionales de fijación (anclaje de fijación o cemento de fijación). Ver tabla SKG. Utilizar el anclaje de fijación ABUS BA (ventanas de plástico, aluminio) o el juego ABUS IM100 (ventanas de plástico).
El IM100 necesita un cemento de fijación adecuado para elaborar un taco químico. BA e IM100 de ABUS y el cemento de fijación se pueden conseguir en tiendas especializadas. También se pueden conseguir en tiendas especializadas los productos adicionales de ABUS (FAS) que se muestran en la fig. 2.

III. Piezas Suministradas (véase la fig. superior izquierda)

IV. Herramientas de montaje: Destornillador de estrella, Taladro, Lima, sierra para corte de tornillos a medida, probablemente un tornillo de banco

V. Montaje

Notas importantes:
1. Antes de montar, se debe comprobar el ajuste de la ventanao puerta Francesa. Comprobar que la ventana/puerta Francesa abre y cierra correctamente.
2. Comprobar que su ventana/puerta Francesa cumple con las dimensiones mínimas que se muestran en la fig. 1.
3. La profundidad del taladro o longitudes de los tornillos se deben ajustar a las condiciones existentes.
4. Evitar que las brocas o los tornillos atraviesen la parte de atrás.
Si es necesario, se utilizará un tope para la broca o se cortarán los tornillos a medida. Al taladrar, evitar dañar las piezas móviles, juntas o cristales.
Montaje del cerrojo (fig. 3)

PT I. Avisos gerais

A fechadura universal de janelas FTS88 é aprovada de acordo com as exigências estritas de teste da DIN 18104-1 e VdS 2536. A FTS88 é certificada pela DIN Certco como «Testada pela DIN INIBIDORA DE ARROMBAMENTO». A FTS88 oferece, adicionalmente, protecção contra penetração não autorizada nas suas dependências. De acordo com a DIN 18104-1 é recomendado que seja montado, por metro de altura de janela, respect., um ferrolho de segurança adicional à direita e à esquerda (por janela). A polícia e as seguradoras recomendam isto da mesma maneira. A acção protetora ideal é atingida quando proceder conforme este manual de montagem e de uso. Os parafusos de fixação devem ser aparafusados com uma ferramenta adequada e apertados manualmente para evitar um aparafusamento excessivo. Empregar exclusivamente material de fixação ABUS. O fabricante não assume nenhuma responsabilidade por ferimentos ou danos que ocorram, eventualmente originados quando da montagem e/ou manipulação incorrecta! Um acesso ao objecto deve ser aberto por fora através de uma chave.

II. Possibilidade de uso

A FTS88 é montada sobre o lado da pega da janela ou da janela francesa e é adequada para todas as janelas/janelas francesas usuais que abrem para dentro com guarnições rotativas ou rotativas-basculantes. A montagem pode ocorrer sobre materiais plásticos ou alumínio. As janelas/janelas francesas podem abrir para a direita ou para a esquerda. A FTS88 é montada, basicamente, sobre o lado interno, a caixa de fecho sobre o batente da janela e a caixa da fechadura sobre o quadro.
Atenção! Para assegurar o funcionamento da FTS88, a disposição das caixas da fechadura e de fecho não deve ser trocada. No caso de más possibilidades de fixação devem ser empregados várias trancas e agentes adicionais de fixação (âncoras de fixação ou argamassa ligada). Veja a tabela SKG. Para isso, utilizar, sff., a âncora de fixação ABUS BA (janelas de material plástico ou alumínio) ou, alternativamente, o conjunto de fixação ABUS IM100 (janelas de material plástico). Para o IM100 irá necessitar uma argamassa ligada adequada. ABUS BA e ABUS IM100, bem como a argamassa ligada podem ser obtidas no comércio. Os produtos ABUS indicados adicionalmente na fig. 2 (FAS) podem também ser comprados no comércio.

III. Conteúdo da embalagem (ver fig. acima esquerda)

IV. Ferramenta de montagem: Chave de parafusos tipo Philips, Perfuradora, Lima, serra para a diminuição dos parafusos, caso necessário, torno de bancada

V. Montagem

Avisos importantes:
1. Antes da montagem, testar, sff., o ajuste da janela, respect., da janela francesa. Assegurar-se de que a janela/janela francesa deixa-se abrir e fechar sem problemas.
2. Mensurar, também, se as dimensões mínimas fornecidas na fig. 1 estão presentes na sua janela/janela francesa.
3. As profundidades dos furos, respect., os comprimentos dos parafusos devem ser adaptados às condições locais.
4. Evitar a saída da broca, respect., parafusos no lado traseiro! Caso necessário, trabalhar com batente para furo ou encurtar os parafusos presentes. Não danificar, quando da perfuração, nenhuma peça móvel, vedações ou vidraças.

3.

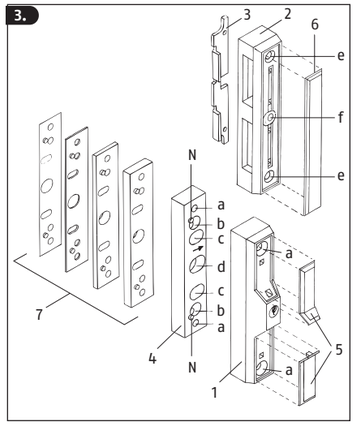

4.

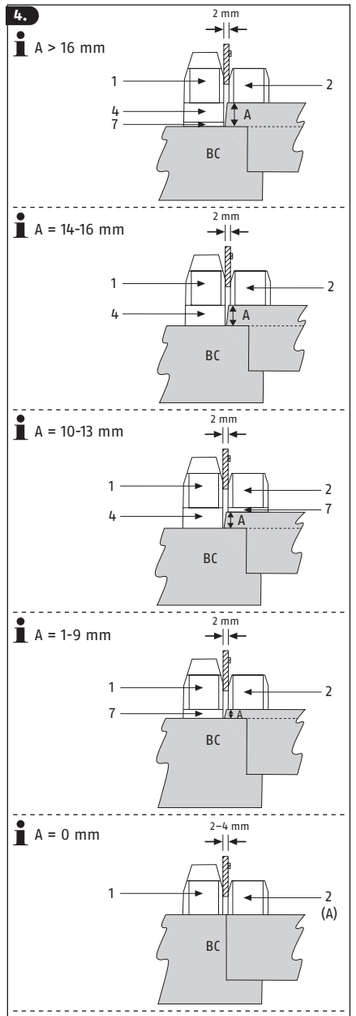

1: Schlosskasten | lock case | boîtier | slotkast | cassa di serratura | cerrojo | caixa de fechadura
2: Schließkasten | casing of the lock | gâche | sluitkast | scatola | cerradero | caixa de fecho
4: Anschraubleiste | mounting bar | tige de fixation | basisplaat | listello da avvitare | carril atornillable | barra de montagem
7: Unterlagen | spacers | entretoises | opvulplaatjes | spessori | separadores | espaçadores (1, 2, 4, 8 mm)
A: Falzhöhe | rebate height | recouvrement | opdekmaat | altezza d'incassatura | altura del rebaje | altura do rebaixo
B: Rahmen | frame | cadre | kozijn | telaio | marco | quadro
C: Fenster | window | fenêtre | raam | finestra | ventana | janela

Montage des Schlosskastens (Abb. 3):
1. Abdeckplatten (5) des Schlosskastens (1) vorsichtig von unten ausstoßen.

Falzhöhe ab 14 mm
2. Anschraubleiste (4) in gewünschter Höhe 1 mm von der Tür- / Fensterkante entfernt anhalten.
3. Als Abstandshalter die 2 mm Unterlage (7) verwenden. Löcher „b" (Abb. 4) anzeichnen und vorbohren (s. Bohrtabelle).
4. Anschraubleiste (4) ggf. mit Unterlagen (7) unterfüttern und mit Schrauben 6,3 x 60 mm anschrauben, sodass sich die Fixiernocken „N" (Abb. 4) auf der zum Fenster abgewandten Seite befinden. Die Oberflächen der Anschraubleiste (4) und des Fensterflügels müssen auf einer Höhe liegen.
5. Löcher „c" durch die Anschraubleiste (4) hindurch schräg zum Mauerwerk hin bohren und Schrauben 6,3 x 60 mm eindrehen.
6. Der eventuelle zusätzliche Einsatz von ABUS IM100 oder ABUS BA erfolgt durch Loch „d".
7. Schlosskasten (1) mit Schrauben M6 x 35 mm (gewindefurchend) auf der Anschraubleiste (4) befestigen.

Falzhöhe 1–13 mm
2. Schlosskasten (1) in gewünschter Höhe 1 mm von der Tür- / Fensterkante entfernt anhalten.
3. Als Abstandshalter dünnste Unterlage (7) verwenden.
4. Löcher „a" anzeichnen und vorbohren (s. Bohrtabelle). Der eventuelle zusätzliche Einsatz von ABUS IM100 oder ABUS BA erfolgt durch die Löcher „a".
5. Schlosskasten (1) mit Unterlagen (7) mit Schrauben 6,3 x 60 mm anschrauben.

Falzhöhe 0 mm (z.B. Schiebetür)
2. Schlosskasten (1) mit dem Rahmen bündig abschließen lassen.
3. Löcher „a" anzeichnen und vorbohren (s. Bohrtabelle). Der eventuelle zusätzliche Einsatz von ABUS IM100 oder ABUS BA erfolgt durch die Löcher „a".
4. Schlosskasten (1) mit Schrauben 6,3 x 60 mm anschrauben.
   Anmerkung: Bei Hebe-/Schiebetüren im abgesenkten Zustand 2 Stück FTS88 auf der Öffnungsseite montieren.

Montage des Schließkastens (Abb. 4)
1. Abdeckplatte (6) des Schließkastens (2) vorsichtig von unten durch die 3 Löcher ausstoßen.
2. Schließkasten (2) in gleicher Höhe des montierten Schlosskastens (1) im Abstand von 2 mm entfernt von diesem anhalten (bei Falzhöhe 0: 2 bis max. 4 mm). Als Abstandshalter kann eine Unterlage (7) verwendet werden.
3. Löcher „e" anzeichnen und vorbohren (s. Bohrtabelle).
4. Schließblech (3) grundsätzlich in Schließkasten (2) einlegen (Abb. 4a). Schließkasten (2) mit Schrauben 4,8 x 25 oder 4,8 x 32 mm anschrauben.
5. Loch „f" durch den Schließkasten (2) hindurch schräg bohren und Schraube 6,3 x 60 mm eindrehen.
   Funktion prüfen! Riegel müssen beim Einschließen in den Schließkasten und beim Heben und Senken der Hebe-Schiebetüren frei laufen.
6. Abdeckungen (5 und 6) aufdrücken.

VI. Bedienung
FTS88 wird mit dem Schlüssel ver- / entriegelt.

Entsorgung: Entsorgen Sie das Produkt am Ende seiner Lebensdauer gemäß den geltenden gesetzlichen Bestimmungen. Bitte wenden Sie sich bei Rückfragen an die für die Entsorgung zuständige kommunale Behörde. Entsorgen Sie die Verpackung sortenrein. Geben Sie Pappe und Karton zum Altpapier, Folien und Kunststoffteile in die Wertstoff-Sammlung.

Gewährleistung: ABUS Produkte sind mit größter Sorgfalt konzipiert, hergestellt und nach geltenden Vorschriften geprüft. Die Gewährleistung erstreckt sich ausschließlich auf Mängel, die auf Material- oder Herstellungsfehler zurückzuführen sind. Falls nachweislich ein Material- oder Herstellungsfehler vorliegt, wird das Produkt nach Ermessen von ABUS repariert oder ersetzt. Die Gewährleistung endet in diesen Fällen mit dem Ablauf der ursprünglichen Gewährleistungslaufzeit. Weitergehende Ansprüche sind ausdrücklich ausgeschlossen. ABUS haftet nicht für Mängel und Schäden, die durch äußere Einwirkungen (z.B. Transport, Gewalteinwirkung), unsachgemäße Bedienung, normalen Verschleiß und Nichtbeachtung dieser Anleitung entstanden sind. Bei Geltendmachung eines Gewährleistungsanspruchs ist dem zu beanstandenden Produkt der originale Kaufbeleg mit Kaufdatum und eine kurze schriftliche Fehlerbeschreibung beizufügen.

Technische Änderungen vorbehalten. Für Druckfehler und Irrtümer keine Haftung.

Assembling of the lock case (fig. 3):
1. Cautiously eject cover plates (5) of the lock case (1) from below.

Rebate > 14 mm
2. Hold screw-on rail (4) at desired height 1 mm away from door or window edge.
3. Use 2 mm spacer (7) as spacer. Mark holes "b" (fig. 4) and drill (see drilling table).
4. Back screw-on rail (4) with spacers (7) if necessary and screw on using screws 6.3 x 60 mm. The surfaces of the screw-on rail (4) and the window wing must be flush.
5. Drill holes "c" through the screw-on rail (4) at an angle with the masonry and screw in screws 6.3 x 60 mm.
6. Possible additional use of ABUS IM100 or ABUS BA through hole "d".
7. Fasten lock case (1) on the screw-on rail (4) with screws M6 x 35 mm (self-tapping screws).

Rebate 1–13 mm
2. Hold lock case (1) at desired height 1 mm away from door or window edge.
3. Use 2 mm spacer (7) as guide plate to find the right distance.
4. Mark holes "a" and drill (see drilling table). Possible additional use of ABUS IM100 or BA through holes "a".
5. Fasten lock case (1) with spacers (7) with screws 6.3 x 60 mm.

Rebate 0 mm (e.g. sliding door)
2. Hold lock case (1) flush with frame.
3. Mark holes "a" and drill (see drilling table). Possible additional use of ABUS IM100 or BA through hole "a".
4. Fasten lock case (1) with screws 6.3 x 60 mm.
   Note: For lifting/sliding doors, mount 2 x FTS88 on the opening side in lowered condition.

Assembling of the casing of the lock (fig. 4)
1. Cautiously eject cover plate (6) of the casing of the lock (2) from below through the three holes.
2. Hold casing of the lock (2) at height of the lock case mounted (1) at a distance of 2 mm from the lock case (2 to max. 4 mm for lifting/sliding doors). A spacer (7) can be used as spacer.
3. Mark holes "e" and drill (see drilling table).
4. Insert striking plate (3) into the casing of the lock (2) (fig. 4). Fasten casing of the lock (2) with screws 4.8 x 25 or 4.8 x 32 mm.
5. Drill hole "f" through casing of the lock (2) at an angle and screw in screw 6.3 x 60 mm.
   Check function! Bolts must run free when latching into the casing of the lock and when lifting or lowering the sliding door.
6. Press on covers (5 and 6).

VI. Operation
The FTS88 is locked/unlocked with the key.

Disposal: At the end of its service life, dispose of the product in accordance with the applicable legal requirements. Please contact the local authority responsible for disposal if you have any queries. Dispose of the packaging according to type. Separate the cardboard, foil and plastic elements for recycling.

Warranty: ABUS products are designed, manufactured and tested in accordance with applicable regulations with great care. The warranty exclusively covers faults that are caused by material or manufacturing defects. If a material or manufacturing defect can be proven, the product will be repaired or replaced at the discretion of the warrantor. In such cases, the warranty ends with the termination of the original warranty period. Any further claims are expressly excluded. ABUS assumes no liability for defects or damage that has been caused by external influences (e.g. transport, external forces), improper use, normal wear and tear or non-compliance with this operating and installation instructions document. If a warranty claim is asserted, the product must be returned with the original receipt with date of purchase and a brief written description of the fault.

Subject to technical alterations. No liability for mistakes and printing errors.

Montage du boîtier (schéma 3)
1. Décrochez avec précaution les caches (5) du boîtier (1) par le bas.

Recouvrement égal ou supérieur à 14 mm
2. Maintenez la socle de fixation (4) à la hauteur désirée et à 1 mm du bord de la fenêtre ou de la porte-fenêtre.
3. Utilisez les entretoises 2 mm (7) pour l'espacement. Tracez et préforez les fixations de vis B (schéma 4) (voir tableau de perçage).
4. Fixez la socle de fixation (4) avec des vis de 6,3 x 60 mm et éventuellement des entretoises (7). La surface de la socle de fixation (4) doit se trouver à la même hauteur que la surface de l'ouvrant.
5. Forez les trous de fixation 'C' de biais au travers de la socle de fixation (4) dans la maçonnerie et fixez-y les vis de 6,3 x 60 mm
6. Pour le montage éventuel d'ABUS IM100 ou d'ABUS BA, utilisez les fixations de vis «D».
7. Fixez le boîtier (1) sur la socle de fixation (4) avec des vis M6 x 35 mm (vis autotaraudeuses).

Recouvrement de 1–13 mm
2. Maintenez le boîtier (1) à la hauteur désirée et à 1 mm du bord de la fenêtre ou de la porte-fenêtre.
3. Utilisez les entretoises 2 mm (7) pour l'espacement.
4. Tracez et préforez les fixations de vis «A» (voir tableau de perçage). Pour le montage éventuel d'ABUS IM100 ou d'ABUS BA, utilisez les fixations de vis «A».
5. Fixez le boîtier (1) avec des vis de 6,3 x 60 mm et des entretoises (7).

Recouvrement de 0 mm (porte coulissante)
2. Positionnez provisoirement le boîtier (1) sur l'encadrement de fenêtre.
3. Tracez et préforez les fixations de vis «A» (voir tableau de perçage). Pour le montage éventuel d'ABUS IM100 ou d'ABUS BA, utilisez les fixations de vis «A».
4. Fixez le boîtier (1) avec des vis de 6,3 x 60 mm. **Remarque :** Pour les portes coulissantes avec abaissement, installez 2 éléments FTS88 en position abaissée, du côté ouverture.

Montage de la gâche (schéma 4)
1. Décrochez avec précaution les caches (6) du boîtier (1) par le bas, au travers des 3 trous.
2. Maintenez la gâche (2) à la même hauteur que le boîtier installé (1), et à une distance de 2 mm de ce dernier (pour les portes coulissantes avec abaissement, de 2 à 4 mm). Utilisez éventuellement une entretoise (7) pour l'espacement.
3. Tracez et préforez les fixations de vis «E» (voir tableau de perçage).
4. Placez la gâche en acier (3) dans la gâche (2) (schéma 4). Fixez la gâche (2) avec des vis de 4,8 x 25 ou 4,8 x 32 mm.
5. Forez la fixation de vis «C» de biais au travers de la gâche (2) et fixez-y une vis de 6,3 x 60 mm. **Contrôlez le bon fonctionnement !** En position fermée, les pênes doivent être rétractés dans la gâche et doivent coulisser librement pendant le levage et l'abaissement des portes coulissantes.
6. Clipsez les caches (5 et 6).

VI. Utilisation
FTS88 est verrouillé/déverrouillé avec la clé.

Mise au rebut : À la fin de sa durée de vie, éliminez le produit conformément aux exigences légales applicables. Pour toute question, veuillez contacter l'autorité locale responsable de la mise au rebut. Éliminez les emballages séparément selon leur nature. Éliminez le carton-pâte et le carton avec le papier recyclé, les films et les pièces en plastique avec les matières recyclables.

Garantie : Les produits ABUS sont conçus, fabriqués et testés avec beaucoup de soin et selon la réglementation applicable. La garantie couvre uniquement les vices résultant de défauts matériels ou de fabrication présents au moment de la vente. En présence d'un défaut matériel ou de fabrication prouvé, le produit est réparé ou remplacé au gré du donneur de garantie. La garantie se termine, dans de tels cas, à expiration de la durée d'origine de la garantie. Toute revendication au-delà de cette date est explicitement exclue. ABUS décline toute responsabilité pour des vices et dommages résultant des influences extérieures (p.ex. avaries de transport, emploi de la force), d'une utilisation incorrecte, de l'usure normale ou du non-respect de cette notice d'utilisation. En cas d'une demande dans le cadre de la garantie, l'article réclamé doit être accompagné du justificatif mentionnant la date d'achat et d'une description du défaut.

Nous nous réservons le droit de toutes modifications techniques. Nous n'assumons aucune responsabilité pour des erreurs ou défauts d'impression éventuels.

Montage van de slotkast (afb. 3)
1. De afdekkappen (5) van de slotkast (1) voorzichtig van onder af verwijderen.

Opdekmaat > 14mm
2. Montageplaat (4) op de gewenste hoogte op het raam of de deur plaatsen. Afstand t.o.v. de raam-/ deurkant 1 mm.
3. Als afstandhouder het 2 mm opvulplaatje (7) gebruiken. Boorgaten B (afb. 4) aftekenen en voorboren (zie boortabel).
4. Montageplaat (4) indien nodig met opvulplaatjes (7) uitvullen en m.b.v. de schroeven 6,3 x 60 mm monteren. Montageplaat en raam of deur moeten op dezelfde hoogte liggen.
5. Boorgaten C door de montageplaat schuin richting muur voorboren en de schroeven 6,3 x 60 mm aanbrengen.
6. Een eventuele aanvullende toepassing van ABUS IM100 of BA geschiedt door boorgat D.
7. De slotkast m.b.v. de bouten M6 x 35 mm (zelfborende schroeven) op de montageplaat monteren.

Opdekmaat 1–13 mm
2. Slotkast (1) op de gewenste hoogte op het raam of de deur plaatsen. Afstand t.o.v. de raam- resp. deurkant 1 mm.
3. Als afstandhouder het 2 mm opvulplaatje (7) gebruiken.
4. Boorgaten A aftekenen en voorboren (zie boortabel). Een eventuele aanvullende toepassing van ABUS IM100 of ABUS BA geschiedt door boorgat A.
5. De slotkast (1) incl. opvulplaatjes (7) m.b.v. de schroeven 6,3 x 60 mm monteren.

Opdekmaat 0 mm (bijv. schuifdeuren)
2. Slotkast (1) met het kozijn krachtig laten vergrendelen.
3. Boorgaten A aftekenen en voorboren (zie boortabel). Een eventuele aanvullende toepassing van ABUS IM100 of ABUS BA geschiedt door boorgat A.
4. De slotkast (1) m.b.v. de schroeven 6,3 x 60 mm monteren. **Opmerking:** Bij hef- en schuifdeuren in de laagste stand 2 stuks FTS88 aan de sluitzijde monteren.

Montage van de sluitkast (afb. 4)
1. De afdekkap (6) van de sluitkast (2) voorzichtig van onder af door de 3 gaten verwijderen.
2. Plaats de sluitkast (2) op gelijke hoogte met de reeds gemonteerde slotkast (1) op 2 mm afstand tegen de raam of deur (bij hef-en schuifdeuren 2 tot max. 4 mm). Als afstandhouder kan een opvuplaatje (7) gebruikt worden.
3. Boorgaten E aftekenen en voorboren (zie boortabel).
4. Plaats de sluitplaat (3) in de sluitkast (2) (afb. 4). Sluitkast m.b.v. de schroeven 4,8 x 25 mm of 4,8 x 32 mm monteren.
5. Boorgat F schuin door de sluitkast (2) voorboren en de schroeven 6,3 x 60 mm aanbrengen. **Werking controleren:** De schoten moeten bij het vergrendelen (ook bij hef-/ schuifdeuren) vrij in de sluitplaat (2) lopen.
6. Afdekkappen (5 en 6) op de sluitkast drukken.

VI. Gebruik
FTS88 wordt met sleutel ver-/ ontgrendeld

Afvoer: Voer het product aan het einde van de levensduur af volgens de geldende wettelijke bepalingen. Neem bij vragen contact op met de gemeente die verantwoordelijk is voor de afvalverwijdering. Voer de verpakking gesorteerd af. Karton behoort bij het oud papier, folies en plastic onderdelen bij de recyclebare materialen.

Garantie: ABUS producten zijn met de grootste zorgvuldigheid ontworpen, geproduceerd en op basis van de geldende voorschriften getest. De garantie heeft uitsluitend betrekking op gebreken die op materiaal- of fabrieksfouten duiden op het moment van verkoop. Bij bewijs van een materiaal- of fabrieksfout wordt de product na beoordeling van de garantiegever gerepareerd of vervangen. De garantie eindigt in dit geval met het aflopen van de oorspronkelijke garantieperiode. Verdergaande aanspraken zijn uitdrukkelijk uitgesloten.
ABUS is niet aansprakelijk voor gebreken en schade die zijn veroorzaakt door inwerkingen van buitenaf (bijvoorbeeld door transport, inwerking van geweld), onjuist gebruik, normale slijtage of het niet in acht nemen van deze handleiding. Bij het indienen van een garantieclaim moet bij de product het originele aankoopbewijs met datum van de aankoop en een korte schriftelijke beschrijving van de fout worden gevoegd.

Technische wijzigingen voorbehouden. Geen aansprakelijkheid voor vergissingen en drukfouten.

Montaggio della cassa di serratura (ill. 3)
1. Le coperture (5) della cassa di serratura (1) vanno tolte spingendo dall'altra parte.

Altezza d'incassatura a partire da 14 mm
2. Posizionare il listello di montaggio (4) in altezza desiderata spostata di 1 mm dal bordo della finestra.
3. Come misura può essere usato lo spessore 2 mm (7). Marcare i buchi «b» (ill. 4) e forare seguendo la tabella di trapanazioni.
4. Usare gli spessori (7) sotto il listello di montaggio (4) e fissare con le viti da 6,3 x 60 mm purché le superfici del listello (4) e del battente arrivino a stesso livello.
5. Forare i buchi «c» attraverso il listello (4) diagonalmente al muro e fissare con le viti 6,3 x 60 mm.
6. L'inserimento della malta ABUS IM100 o l'ancora ABUS BA va inserito tramite il buco «d».
7. Fissare la cassa di serratura (1) con le viti M6 x 35 mm (viti automaschianti) sul listello di montaggio (4).

Altezza d'incassatura da 1 mm a 13 mm
2. Posizionare il listello di montaggio (4) in altezza desiderata spostata di 1 mm dal bordo della finestra.
3. Come misura può essere usato lo spessore 2 mm (7).
4. Marcare i buchi «a» e forarli secondo la tabella di trapanazioni. L'inserimento della malta ABUS IM100 o l'ancora ABUS BA va eseguito tramite il buco «a».
5. Fissare la cassa di serratura (1) con le viti M6 x 35 mm sul listello di montaggio (4).

Altezza d'incassatura da 0 mm (p.es. finestra scorrevole)
2. Posare la cassa di serratura (1) al bordo del telaio.
3. Marcare i buchi „a" e forarli secondo la tabella di trapanazioni. L'inserimento della malta ABUS IM100 o l'ancora ABUS BA va eseguito tramite il buco «a».
4. Fissare la cassa di serratura (1) con le viti M6 x 35 mm sul listello di montaggio (4). **Nota:** Per le porte scorrevole montare in stato abbassato due pezzi FTS88 alla parte dell'appertura.

Montaggio del listello di chiusura (ill. 4)
1. Spingere fuori il coperchio (6) del listello (2) dalla parte opposta.
2. In stessa altezza come la cassa di serratura (1) posare il listello di chiusura (2) con uno spazio di 2 mm (per porte scorrevole 2 fino mass. 4 mm). Come misura usare un spessore (7).
3. Marcare i buchi «e» e forare (guarda tabella di trapanazioni).
4. La lamiera di chiusura (3) va inserita completamente nel listello di chiusura (2) (ill. 4). Fissare il listello di chiusura con le viti 4,8 x 25 o 4,8 x 32 mm.
5. Forare i buchi «f» attraverso il listello (2) diagonalmente e fissare con le viti 6,3 x 60 mm. **Prova di funzionamento!** I perni devono muoversi liberamente nel listello di chiusura anche dalle porte scorrevoli.
6. Rimettere i coperchietti (5 e 6).

VI. Uso
La FTS88 va aprita e richiusa solamente con la chiave.

Smaltimento: Al termine della sua vita utile, smaltire il prodotto secondo le disposizioni di legge vigenti. In caso di domande contattare l'autorità locale responsabile per lo smaltimento. Smaltire l'imballaggio differenziando le sue componenti. Carta e cartone nella carta, pellicole e parti in plastica nella plastica.

Garanzia: I prodotti ABUS sono progettati con la massima cura, construiti e collaudati in conformità alle direttive vigenti in materia. La garanzia copre esclusivamente gli inconvenienti derivanti da difetti di materiale o di fabbricazione. Nel caso in cui sia comprovato un difetto di materiale o di fabbricazione il prodotto verrà riparato o sostituito a discrezione del garante.
La garanzia di qualità termina in questi casi alla scadenza del periodo originario di garanzia. Si escludono espressamente ulteriori pretese.
ABUS non è responsabile per difetti o danni causati da fattori esterni (ad esempio trasporto, uso forzato), da un utilizzo non appropriato, dal normale logoramento o dalla mancata osservanza delle presenti istruzioni. Qualora si faccia valere una pretesa di garanzia, allegare al prodotto d'acquisto originale contente la data d'acquisto, e una breve descrizione scritta del difetto.

Ci riserviamo il diritto di apportare modifiche tecniche. Per errori e refusi di stampa non ci si assume alcuna responsabilità.

1. Expulsar con cuidado desde abajo las tapas (5) del cerrojo (1).

Rebaje > 14 mm
2. Presentar el carril atornillable (4) a la altura deseada, a 1 mm del borde de la puerta o ventana.
3. Utilizar el separador 2 mm (7) como pieza separadora.
4. Suplementar el carril atornillable (fig. 4) con los separadores (7) en caso necesario y atornillar utilizando tornillos 6,3 x 60 mm. Las superficies del carril atornillable (4) y de la hoja de la ventana deben estar enrasadas.
5. Taladrar los agujeros "c" a través del carril atornillable (4) formando un ángulo con la mamposteria y atornillar los tornillos 6,3 x 60 mm.
6. Probable uso adicional de ABUS IM100 o ABUS BA a través delagujero "d".
7. Fijar el cerrojo (1) en el carril atornillable (4) con los tornillos M6 x 35 mm (tornillos autorroscantes).

Rebaje 1–13 mm
2. Presentar el carril atornillable (4) a la altura deseada, a 1 mm del borde de la puerta o ventana.
3. Utilizar el separador 2 mm (7) como chapa guía para determinar la distancia correcta.
4. Marcar los agujeros "a" y taladrar (ver tabla de taladrado). Probable uso adicional de ABUS IM100 o ABUS BA a través de los agujeros "a".
5. Fijar el cerrojo (1) con los separadores (7) con los tornillos 6,3 x 60 mm.

Rebaje 0 mm (Ej. puerta corrediza)
2. Presentar el cerrojo (1) enrasado con el marco.
3. Marcar los agujeros "a" y taladrar (ver Tabla de taladrado). Probable uso adicional de ABUS IM100 o ABUS BA a través de los agujeros "a".
4. Fijar el cerrojo (1) con los tornillos 6,3 x 60 mm. **Nota:** Para puertas levadizas/ correderas, montar 2 x en el lado de la apertura con la puerta bajada.

Montaje del cerradero (fig. 4)
1. Expulsar con cuidado desde abajo la tapa (6) del cerradero (2) a través de los tres agujeros.
2. Presentar el cerradero (2) a la altura del cerrojo montado (1), a una distancia de 2 mm (2 a 4 mm máx. para puertas levadizas/correderas). Se puede utilizar un separador (7) como pieza separadora.
3. Marcar los agujeros "e" y taladrar (ver tabla de taladrado).
4. Introducir la placa de cerradura (3) en el cerradero (2) (fig. 4). Fijar el cerradero (2) por medio de los tornillos 4,8 x 25 ó 4,8 x 32 mm.
5. Taladrar el agujero "f" a través del cerradero (2) formando un ángulo y atornillar los tornillos Ø 6,3 x 60 mm. **Comprobar el funcionamiento.** Los cerrojos deben correr libremente al cerrar y al levantar o bajar la puerta corredera.
6. Encajar las tapas (5 y 6).

VI. Operación
El FTS88 cierra / abre con la llave.

Eliminación: Al finalizar la vida útil del producto, deséchelo cumpliendo lo establecido por la ley. Si tiene alguna duda, póngase en contacto con la autoridad local responsable de la eliminación. Deseche el embalaje en el contenedor correspondiente. Tire el cartón y el papel en el contenedor azul y los films y piezas de plástico en el contenedor amarillo.

Garantía: Productos ABUS están diseñados y producidos con gran cuidado y comprobado atendiendo a las disposiciones vigentes. La garantía cubrirá exclusivamente los defectos que estén originados por errores en los materiales o en la fabricación. En caso de que se pueda demostrar un error en los materiales o la fabricación, ABUS decidirá si reparar o reemplazar el producto. La garantía finalizará en dichos caso con la finalización del tiempo de vigencia original de la garantía. Quedan excluidas expresamente las reclamaciones que vayan más allá de lo indicado.
ABUS no se hace responsable por defectos y daños ocasionados por influencias externas (p. ej., el transporte, uso de la fuerza), manejo incorrecto, desgaste normal y la inobservancia del presente manual. Al efectuar una reclamación de garantía se deberá adjuntar al producto en cuestión la facture de compra con la fecha de compra y una descripción breve por escrito del fallo.

Sujeto a modificaciones técnicas. No se aceptan responsabilidades por equivocaciones o errores de imprenta.

Montagem da caixa da fechadura (fig. 3)
1. Ejectar cuidadosamente por debaixo a placa de cobertura (5) da caixa da fechadura (1).

Altura do rebaixo a partir de 14 mm
2. Manter o soquete de aparafusamento (4) afastado na altura desejada de 1 mm do canto da janela francesa, respect., da janela.
3. Como espaçador utilizar o espacador 2 mm (7). Marcar os furos «b» (fig. 4) e apontar a perfuração (ver a tabela de furos).
4. Caso necessário, apoiar a régua de aparafusamento (4) com espaçadores (7) e aparafusar com parafusos de 6,3 x 60 mm, de maneira que os cames de fixação «N» (fig. 4) encontrem-se sobre o lado oposto à janela. As superfícies da régua de aparafusamento (4) e da folha da janela devem encontrar-se a uma mesma altura.
5. Perfurar os furos «c» através da régua de aparafusamento (4) obliquamente ao muro e aparafusar os parafusos de 6,3 x 60 mm.
6. O emprego eventual adicional do ABUS IM100 ou da ABUS BA ocorre através do furo «d».
7. Fixar a caixa da fechadura (1) com parafusos M6 x 35 mm sobre a régua de aparafusamento (4).

Espessura do rebaixo 1–13 mm
2. Manter a caixa da fechadura (1) afastado na altura desejada de 1 mm do canto da janela francesa, respect., da janela.
3. Como espaçador utilizar o espacador 2 mm (7).
4. Marcar os furos «a» e apontar a perfuração (ver a tabela de furos). O emprego eventual adicional do ABUS IM100 ou da ABUS BA ocorre através dos furos «a»).
5. Aparafusar a caixa da fechadura (1) com espaçadores (7) com parafusos de 6,3 x 60 mm.

Espessura do rebaixo 0 mm (p.ex. porta corrediça)
2. Deixar a caixa da fechadura (1) fechar com o quadro.
3. Marcar os furos «a» e apontar a perfuração (ver a tabela de furos). O emprego eventual adicional do ABUS IM100 ou da ABUS BA ocorre através dos furos «a»).
4. Aparafusar a caixa da fechadura (1) com parafusos de 6,3 x 60 mm. Nota: No caso de portas elevadoras/corrediças no estado abaixado, montar 2 peças de FTS88 sobre o lado da abertura.

Montagem da caixa de fecho (fig. 4)
1. Ejectar cuidadosamente a placa de cobertura (6) da caixa de fecho (2), por debaixo, através dos 3 furos.
2. Manter a caixa de fecho (2) na mesma altura da caixa da fechadura montada (1) afastada a uma distância de 2 mm desta (no caso de portas elevadoras/corrediças de 2 a, no máx., 4 mm). Pode ser utilizado um espaçador (7) como distanciador.
3. Marcar os furos «e» e apontar a perfuração (ver a tabela de furos).
4. Deitar a chapa de fecho (3) basicamente na caixa de fecho (2) (fig. 4). Aparafusar a caixa de fecho (2) com parafusos de 4,8 x 25 ou de 4,8 x 32 mm.
5. Perfurar obliquamente o furo «f » através da caixa de fecho (2) e aparafusar o parafuso de 6,3 x 60 mm. **Testar o funcionamento!** O trinco deve movimentar-se livremente quando do fechamento na caixa de fecho e quando de elevação e abaixamento das portas corrediças-elevadoras.
6. Premir as coberturas (5 e 6).

VI. Operação
A FTS88 é trancada e destrancada com a chave.

Eliminação: No final da sua vida útil, eliminar o produto de acordo com os requisitos legais aplicáveis. Contacte a autoridade local responsável pela reciclagem, se tiver alguma dúvida. Eliminar a embalagem de acordo com o tipo. Coloque papelão e cartão no ecoponto para papel, películas e peças plásticas no ecoponto para plásticos.

Garantia: Os produtos ABUS são produzidos com grande cuidado e são examinados segundo as normas em vigor. A garantia cobre apenas os danos que sejam derivados de defeitos no material ou derivados de erros ocorridos na produção. Se se comprovar o defeito no material ou erro ocorrido na produção, a ABUS assume se necessário a reparação ou substituição do produto. A garantia prescreve nestes casos com o terminar do período de garantia original. Qualquer reclamação adicional está excluída.
A ABUS não assume qualquer responsabilidade por danos provocados por influências exteriores (p.ex. transporte, danificação através de golpes violentos), utilização indevida, desgaste normal e a não observação das instruções que constam neste folheto. Em caso de acionamento do direito à garantia deverá ser enviado juntamente com o produto o recibo de compra original onde conste a data de compra e ainda uma curta descrição do mal-funcionamento.

Ressalvadas as modificações técnicas. Nenhuma responsabilidade por enganos e erros de impressão.