Montageanleitung | Fitting instructions
GRANIT® WBA100

ABUS
Security Tech Germany

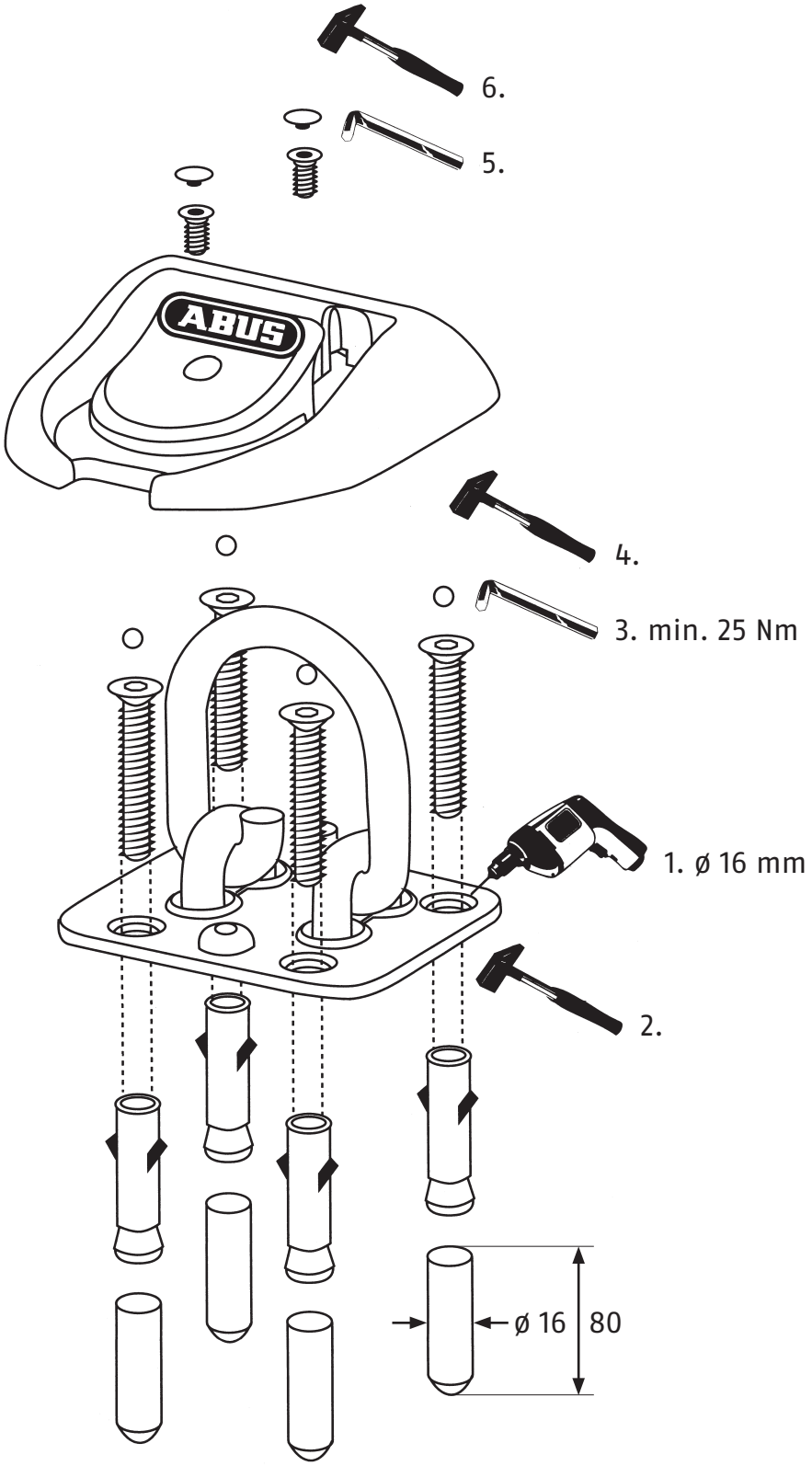

(D) **Montageanleitung | WBA100**

Hinweis:
Schraubenset auch als Ersatzteil erhältlich.

Technische Änderungen vorbehalten. Für Irrtürmer und Druckfehler keine Haftung.

(GB) **Fitting instructions | WBA100**

Note:
Screw set also available as replacement kit.

Rights to make technical changes reserved. No liability for mistakes and misprints.

390189 © ABUS 01/2012